90440

# PIZZA PEC NA PLYN PREMIUM 34CM

## S OTOČNÝM KAMENEM

HAPPINESS BY COZZE

NÁVOD K OBSLUZE

cozze®

# PIZZA PEC NA PLYN PREMIUM

## CZ - Uživatelská příručka

**UPOZORNĚNÍ!** PRO VAŠE BEZPEČÍ POUŽÍVEJTE POUZE VENKU

Pečlivě si přečtěte tento návod a ujistěte se, že je vaše pizza pec správně nainstalována, sestavena, udržována a servisována v souladu s těmito pokyny. Nedodržení těchto pokynů může vést k vážnému zranění nebo škodě na majetku. Pokud máte jakékoli dotazy ohledně montáže nebo provozu této pizza pece,obraťte se na svého prodejce, dodavatele plynu, výrobce nebo zástupce.

**Poznámky pro uživatele:**

POUŽÍVEJTE VÝROBEK POUZE VENKU.
PŘED POUŽITÍM SI PŘEČTĚTE NÁVOD.
UPOZORNĚNÍ: DOSTUPNÉ ČÁSTI OHOU BÝT VELMI HORKÉ, DRŽTE MALÉ DĚTI DALEKO OD PIZZA PECE.
UPOZORNĚNÍ_ NEDOTÝKEJTE SE POVRCHŮ PIZZA PECE BĚHEM POUŽÍVÁNÍ, PROTOŽE JE VELMI HORKÁ.
BĚHEM PEČENÍ PŘÍSTROJ NEPŘESUNUJTE.
POKYNY SI USCHOVEJTE PRO BUDOUCÍ POUŽITÍ.

## TECHNICKÉ INFORMACE

| Model č. | 90440 (CG-PZ05-BK) | | | | Číslo pinu |
|---|---|---|---|---|---|
| Název zařízení | Pizza rúra na plyn CE | | | | 2531DP-0142 |
| Země určení | Kategorie | Typ plynu | Tlak (mbar) | Velikost trysky (mm)/ Označení trysky | Tepelný příkon (Hs) |
| BE, FR, IT, LU, IE, GB, GR, PT, ES, CY, CZ, LT, CH, SI, LV, TR | I3+(28-30/37) | Butan(G30)/ Propán(G31) | 28-30/37 | 1,20 | 6,0 kW (437 g/H) |
| LU, NL, DK, FI, SE, CY,CZ, EE, LT, MT, SK, SI, BG, IS, NO, HR, RO, IT, HU, LV | I3 B/ P(28-30) | Butan(G30)/ Propán(G31)/ jejich směsi | 28-30 | 1,20 | |

**Poznámky pro uživatele:**

Pečlivě si přečtěte následující pokyny a ujistěte se, že je vaše pizza pec správně nainstalována, sestavena a udržována. Nedodržení těchto pokynů může vést k vážnému zranění nebo škodě na majetku. Pokud máte jakékoli dotazy ohledně montáže nebo provozu, obraťte se na svého prodejce nebo LPG společnost. Přístroj a nádrž musí být umístěny na rovném povrchu a nesmí být používány, když hoří.
Výměna plynové nádrže musí probíhat daleko od jakéhokoli zdroje zapálení.
Doporučuje se používat ochranné rukavice při manipulaci se zvláště horkými součástmi.
Části utěsněné výrobcem nebo jeho zástupcem nesmí být manipulovány uživateli.

**Poznámka pro spotřebitele:** Uložte pro budoucí odkaz.

## POUŽITÍ A CHARAKTERISTIKY

Pizza pec je bezpečná a snadno použitelná. Specifikované plyny pro použití jsou butan při tlaku 28 až 30 mbar, propan při 37 mbar, směsi butanu/propan a směsi butanu/propan při 50 mbar. Ujistěte se, že používáte svou pizza pec pouze při správném tlaku, pro který je přístroj navržen. Dostatečné větrání je nezbytné pro spalování a efektivní výkon pizza pece To zajistí bezpečnost uživatele a ostatních osob v okolí oblasti, kde je přístroj používán. Nikdy nepoužívejte přístroj v jakékoli uzavřené kryté oblasti. Doporučuje se předehřát pizza kámen před pečením pizzy.

NEDOTÝKEJTE SE kamene nad otevřeným plamenem. Vyhněte se extrémním teplotním změnám kamene.

NEDÁVEJTE mražené potraviny na horký kámen. Kámen je křehký a může se rozbít, pokud je náhodně udeřen nebo upuštěn. Kámen je během používání velmi horký a zůstává horký dlouho po použití. NEDOTÝKEJTE SE kamene vodou, když je kámen horký. Po čištění kamene vodou prosím osušte kámen před použitím. Děti by neměly být ponechány samy nebo bez dozoru v oblasti, kde se pec používá. Nedovolte dětem, aby si na pec sedaly stály na ní, nebo si s ní hrály. Nikdy nenechávejte oblečení nebo jiné hořlavé materiály v kontaktu nebo příliš blízko jakémukoli hořáku nebo horkému povrchu, dokud se neochladí. Tkanina by mohla vzplanout, což by způsobilo vážné osobní zranění. Pro osobní bezpečnost noste vhodné oblečení. Volné oděvy nebo rukávy by nikdy neměly být nošeny při používání pece.Některé syntetické tkaniny jsou vysoce hořlavé a neměly by být nošeny při vaření. Nezahřívejte neotevřené nádoby na jídlo, protože hromadění tlaku může způsobit, že nádoby prasknou. Při zapalování hořáku vždy věnujte pozornost tomu, co děláte. Nepoužívejte troubu k vaření extrémně mastných mas nebo jiných produktů, které zvyšují vzplanutí. Teplota pod troubou je vysoká. Nepokládejte pec na stůl s hořlavými ubrusy, plastem nebo jinými hořlavými materiály.

UPOZORNĚNÍ: Při používání trouby se nedotýkejte vnějšího pláště, kamenné pečicí desky nebo bezprostředního okolí, protože tyto oblasti se stávají velmi horkými a mohou způsobit popáleniny. Když je rychlost větru vyšší než 3 m/s, nepoužívejte pizza pec čelem k větru. Přístroj je navržen pouze pro venkovní použití. Nepřestavujte přístroj. Nepohybujte přístrojem během používání. Tento přístroj není určen k instalaci na nebo v lodi. Tento přístroj není určen k instalaci na nebo v rekreačním vozidle. Po použití vypněte plyn na plynové nádrži. Jakékoli úpravy přístroje mohou být nebezpečné a mohou způsobit zranění nebo škodu na majetku. Jakékoli neoprávněné úpravy přístroje zneplatní záruku na tento přístroj.

Tento přístroj musí být během použití uchováván daleko od hořlavých materiálů.

Přístroj nesmí mít žádné překážky nad sebou, např. stromy, keře, přístřešky.

Přístroj musí být instalován s odstupem 1 metru kolem přístroje.

Pizza pec nesmí být používána v blízkosti hořlavých materiálů (produkty na bázi ropy, ředidla nebo jiné látky klasifikované jako hořlavé).

Použití tohoto přístroje v uzavřených prostorách může být nebezpečné a je ZAKÁZÁNO.

Tato dvířka pece na pizzu jsou přemístitelná dvířka pro vaši venkovní pec na pizzu Cozze. Používání těchto dvířek pece na pizzu během zahřívání může zkrátit dobu zahřívání až o 20–30 %.
Dvířka pece na pizzu MUSÍ být odstraněna po předehřátí po dobu 20 minut.
Dvířka pece na pizzu MUSÍ být sejmuta, když teplota dosáhne 650 °C. Pokud teplota klesne, můžete dvířka pece na pizzu mezi pečením jednotlivých pizz znovu nasadit, ale teplota nikdy nesmí přesáhnout 650 °C.
Dvířka pece na pizzu musí být během pečení umístěna v rovině s pecí na pizzu. Během pečení nepokládejte dvířka pece na pizzu na pec na pizzu.

## VLOŽENÍ A VÝMĚNA BATERIE

Chcete-li vložit nebo vyměnit baterii ve vaší pizza peci Cozze, otočte spínačem zapalování proti směru hodinových ručiček, dokud jej nebudete moci vyjmout.

Vložte nebo vyměňte baterii 1,5 V AA a znovu utáhněte spínač zapalování.

Ujistěte se, že jsou terminály baterie správně zapojeny.

## POKYNY K POUŽITÍ

Pečlivě dodržujte tyto pokyny, abyste se vyhnuli vážnému poškození vaší pizzapece a zranění sebe nebo majetku.

1. Sestavte pizza rúru podle pokynů k montáži.
2. Připojte plynovou hadici k pizza rúře. Připojte regulátor k hadici.
3. Připojte regulátor k ventilu válce podle pokynů dodaných s regulátorem.
4. Před zapnutím plynového přívodu do přístroje otočte všechny ovládací knoflíky do polohy „VYP“.
5. Provozujte regulátor v souladu s pokyny dodanými s regulátorem.

# LED OSVĚTLENÍ

KROK 1: Vložte 4 baterie do schránky na baterie a poté schránku na baterie upevněte na správné místo.

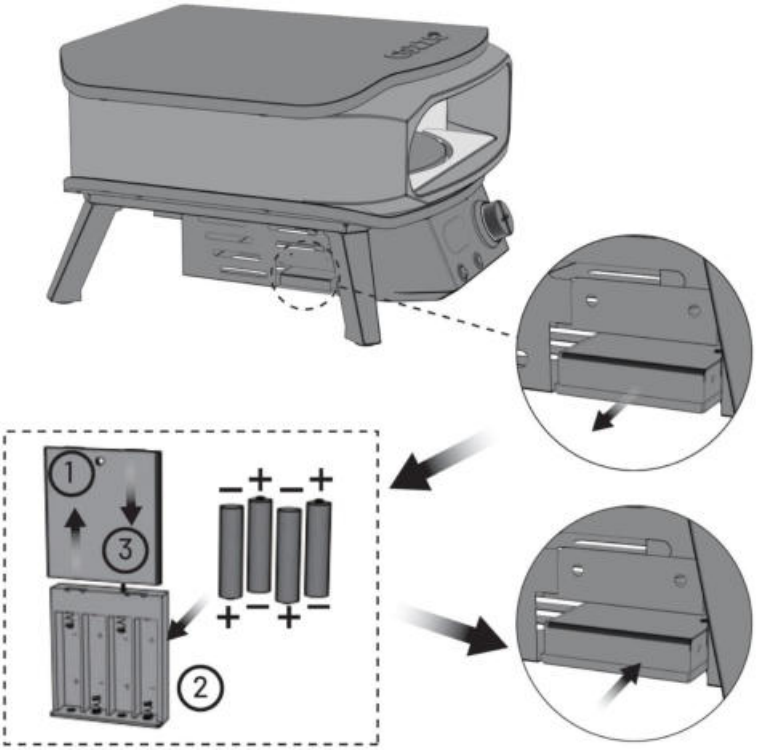


KROK 2: Po instalaci baterií se ujistěte, že je ovládací knoflík v poloze „Vypnuto“. Stisknutím spouštěcího tlačítka zapněte LED osvětlení. LED osvětlení bude svítit bíle. Když ovládacím knoflíkem otočíte proti směru hodinových ručiček, LED osvětlené změní barvu na červenou. Po použití nezapomeňte znovu stisknout spouštěcí tlačítko, aby LED osvětlení zhaslo.

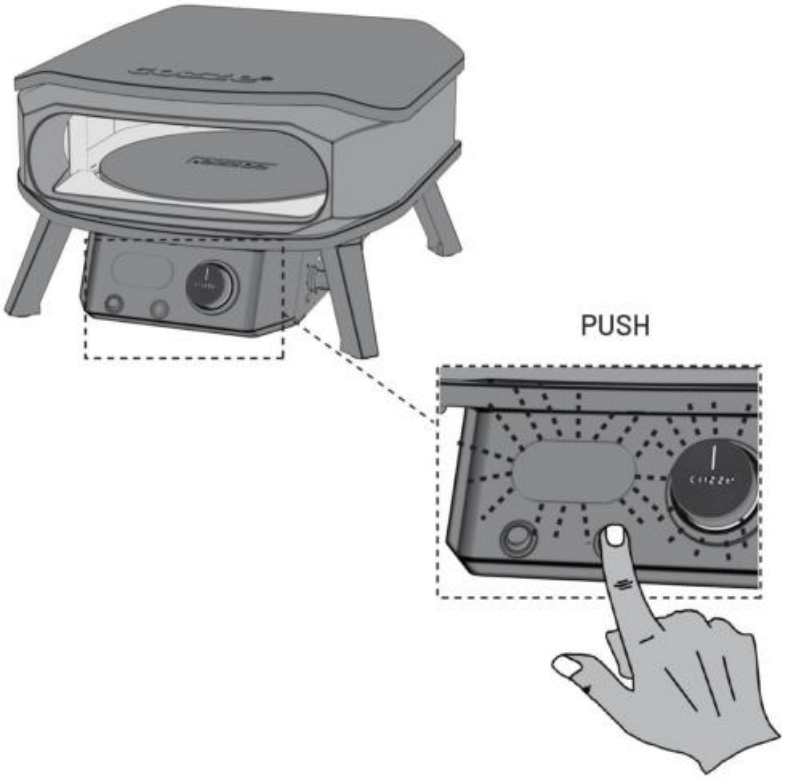

## ROTAČNÍ MOTOR

KROK 1: Umístěte pizza kámen na otočnou podpěru.

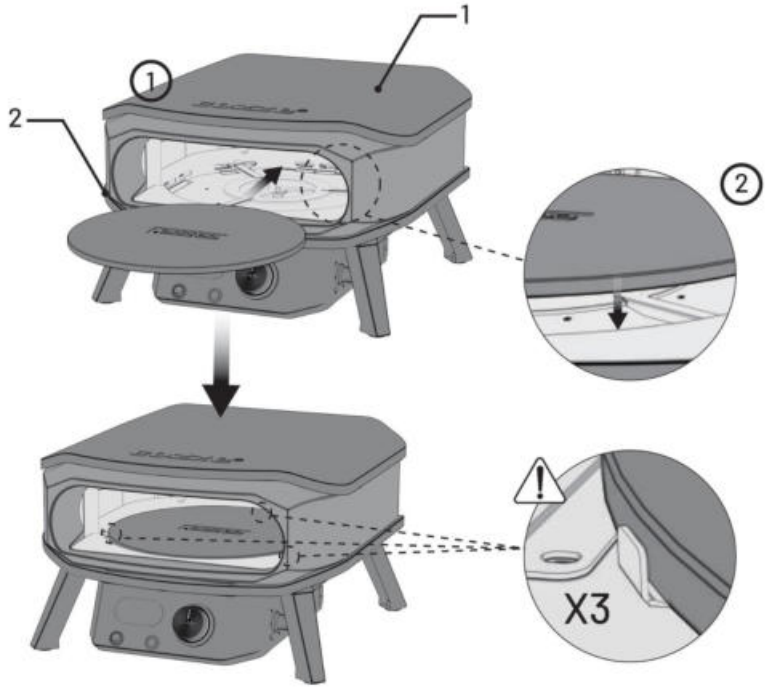


KROK 2: Ujistěte se, že jsou baterie vloženy do schránky na baterie. Stisknutém startéru zapněte rotační motor. Pizza kámen se začne otáčet.

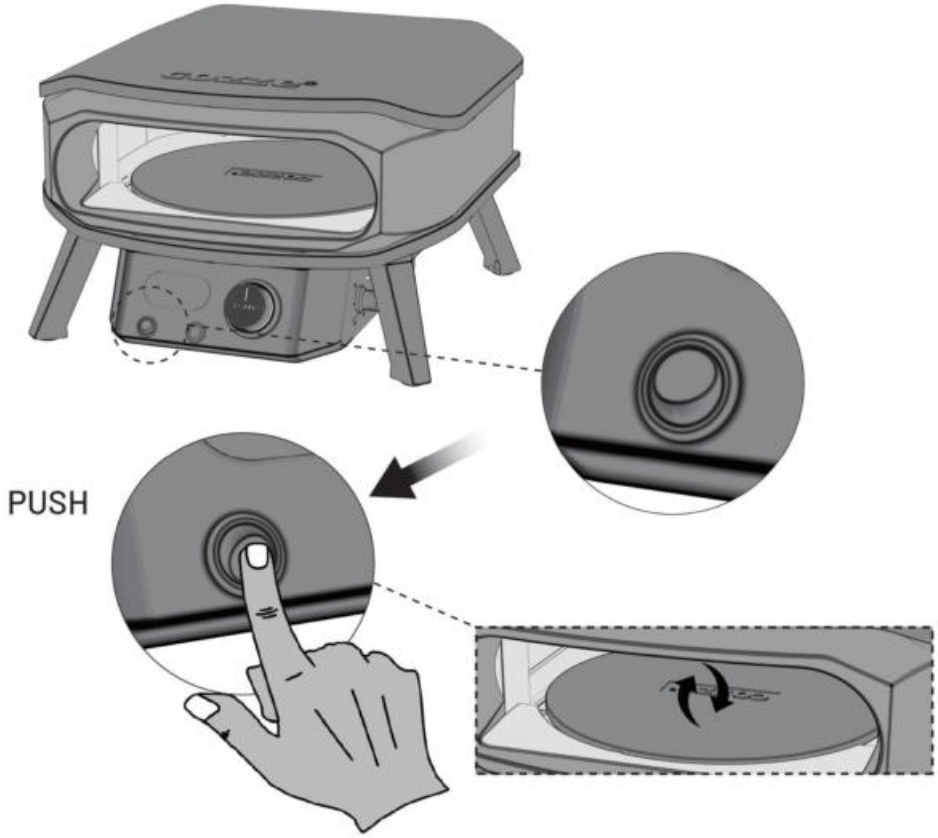

## ZAPALOVÁNÍ VAŠÍ PIZZA PECE

1. Připojte plynovou láhev k pizza peci podle pokynů dodaných s regulátorem.
2. Otočte ovládacím knoflíkem do polohy „VYP“.
3. Zapněte plynový přívod na válci nebo přepínači regulátoru podle pokynů k připojení regulátoru a provozu. Zkontrolujte spojení mezi válcem a regulátorem a hadicí k vchodu hadice pizzapecena netěsnosti pomocí mýdlové vody. Jakékoli netěsnosti se projeví jako bubliny v oblasti úniku. Pokud je netěsnost nalezena, nepoužívejte pizza pec. Obraťte se na dodavatele plynu nebo pizzapecepro radu.
4. Chcete-li zapálit hořák, stiskněte ovládací knoflík a držte ho, zatímco otáčíte proti směru hodinových ručiček do polohy „Plný výkon“ a stiskněte tlačítko zapalování. Tím zapálíte hořák. Zkontrolujte, zda je hořák zapálen. Pokud se hořák nezapálil, proces opakujte.
5. Pokud se hořák nezapálil po dvou pokusech, vypněte plynový kohout a počkejte 5 minut, než znovu vyzkoušíte zapalovací sekvenci.
6. Jakmile se hořák zapálí, rychlost hořáku lze upravit stisknutím dolů a otáčením knoflíku proti směru hodinových ručiček na jakoukoli pozici mezi plným a nízkým výkonem.
7. Po zahřátí trouby k použití by se teplota měla během pečení snížit. Trouba vyzařuje velké množství tepla, a proto musí být teplota nastavena na správnou teplotu pečení.
8. Chcete-li vypnout pizza pec , otočte rukojeť ventilu válce nebo přepínač regulátoru do polohy „VYP“ podle pokynů regulátoru. Jakmile se hořáky zhasnou, otočte všechny ovládací knoflíky do polohy „VYP“.

UPOZORNĚNÍ: Pokud se hořák nepodaří zapálit, otočte ovládací knoflík doprava (po směru hodinových ručiček) a také vypněte ventil válce. Počkejte pět minut, než se pokusíte znovu zapálit podle zapalovací sekvence. Nebo vyměňte AA baterie. Po použití uzavřete plynový přívod buď vypnutím přepínače na regulátoru, nebo vypnutím ventilu válce. V případě, že dojde k výbuchu plamene během používání přístroje, otočte ovládací knoflík, ventil válce a spínač regulátoru do polohy „VYP“. Počkejte 5 minut, než se pokusíte znovu zapálit přístroj. Pokud problém přetrvává po znovuzapálení, obraťte se na svého dodavatele plynu nebo obchod, kde jste pizza pec zakoupili, nebo na kvalifikovaného plynového technika pro pomoc nebo opravu. Nikdy se nepokoušejte problém vyřešit sami, protože by to mohlo vést k vážnému zranění nebo škodě na majetku. Čistěte přístroj od nadměrného tuku před uložením vlhkým hadříkem s použitím mírného čisticího roztoku. Uložte přístroj na čistém suchém místě. Nenechávejte svou plynovou nádrž uvnitř. Uložte ji na dobře větraném místě mimo přímé sluneční světlo.

## PŘIPOJENÍ PLYNOVÉ NÁDRŽE K PŘÍSTROJI

Tento přístroj je vhodný pouze pro použití s nízkotlakým butanem nebo propanem a je vybaven vhodným nízkotlakým regulátorem prostřednictvím flexibilní hadice. Hadice by měla být připevněna k regulátoru a zařízení pomocí spon/šroubů. Tato pizza pec je nastavena na provoz s regulátorem 28-30 mbar s butanem a regulátorem 37 mbar s propanem, a regulátorem se směsí butanu/propan při 28-30 mbar. Použijte vhodný regulátor certifikovaný podle BSEN 16129: 2013. Pro informace o vhodném regulátoru pro plynovou nádrž se obraťte na svého prodejce LPG. Před použitím pizzapecepro veďte test netěsnosti pomocí mýdlové vody.

## KONTROLA NETĚSNOSTÍ

Připravte 30 ml roztoku na detekci netěsností smícháním jedné části prostředku na mytí nádobí se 3 částmi vody.

Ujistěte se, že je ovládací ventil „VYP“.

Připojte regulátor k válci a ON/OFF ventil k hořáku, ujistěte se, že jsou spojení pevná a poté otevřete plyn.

Naneste mýdlový roztok na hadici a všechny spoje. Pokud se objeví bubliny, máte netěsnost, kterou je nutné opravit před použitím.

Opakujte test po opravě závady. Po testování vypněte plyn na válci.

Pokud nelze netěsnost opravit, nepokoušejte se ji napravit, ale obraťte se na svého dodavatele plynu.

V případě úniku plynu vypněte dodávku plynu.

## REGULÁTOR A HADICE

Používejte pouze regulátory a hadice schválené pro LPG při výše uvedených tlacích (viz technické informace). Předpokládaná životnost regulátoru je 10 let. Doporučuje se měnit regulátor do 10 let od data výroby.

Použití nesprávného regulátoru nebo hadice je nebezpečné; vždy zkontrolujte, zda máte správné položky před provozem přístroje.

Hadice použitá musí splňovat příslušnou normu pro zemi použití. Délka hadice musí být maximálně 1,5 metru. Ojeté nebo poškozené hadice musí být vyměněny.

Ujistěte se, že hadice není zablokována, ohnutá nebo v kontaktu s jakoukoli částí pece kromě jejího připojení.

Hadice by měla splňovat standard EN16436.

Hadice by neměla být zkroucená nebo ohnutá, když je připojena k plynové nádrži.

Ohebná kovová nebo gumová trubka používaná k připojení přístroje k LPG nádrži musí být měněna v předepsaných intervalech a v souladu s platnými národními předpisy.

Žádná část hadice by se neměla dotýkat žádné části přístroje.

Pizza rúra může být použita s plynovou hadicí s ¼” závitem nebo plynovou hadicí s nádstavcem a sponou.

Ujistěte se, že závit a/nebo spona jsou pevně utaženy a že spojení . těsní!

Při montáži plynové hadice na spojení hadice pomocí spony se doporučuje

vložit hadici do horké vody a nanést trochu prostředku na mytí nádobí na vnitřní stranu hadice,

což usnadní připojení hadice k hadicovému spojení.

## SKLADOVÁNÍ PŘÍSTROJE

Skladování přístroje uvnitř je povoleno pouze v případě, že je nádrž odpojena a odstraněna z přístroje. Když přístroj nebude používán po určitou dobu, měl by být skladován v původním obalu na suchém a bezprašném místě.

## PLYNOVÁ NÁDRŽ

Přístroj lze použít s jakoukoli plynovou nádrží o hmotnosti mezi 4,5 kg a 15 kg butanu, 3,9 kg až 13 kg propanu. Plynová nádrž by neměla být upuštěna nebo s ní zacházeno hrubě! Pokud přístroj není v provozu, musí být nádrž odpojena. Po odpojení nádrže od přístroje nahraďte ochrannou krytku na nádrži.

Nádrže musí být skladovány venku ve vzpřímené poloze a mimo dosah dětí. Nádrž nesmí být nikdy skladována na místech, kde teploty mohou přesáhnout 50 °C.

Neskladujte nádrž poblíž plamenů, pilotních světel nebo jiných zdrojů zapálení. NEROZDĚLÁVEJTE OHEŇ.

## ÚDRŽBA A ČIŠTĚNÍ

UPOZORNĚNÍ: Veškeré čištění a údržbu by mělo být prováděno, když je pizza pec vychladlá a dodávka paliva je vypnuta na plynové nádrži.

Doporučuje se provádět údržbu a čištění přístroje alespoň jednou měsíčně.

## ČIŠTĚNÍ

„Vypalování“ pizzapecepo každém použití (asi 15 minut) udrží nadměrné zbytky jídla na minimu.

### VNĚJŠÍ POVRCH

Použijte mírný čisticí prostředek nebo roztok jedlé sody a horké vody. Na odolné skvrny lze použít neabrazivní prášek na čištění, poté opláchněte vodou.

### PLASTOVÉ POVRCHY

Umývejte měkkým hadříkem a roztokem horké mýdlové vody. Opláchněte vodou. Nepoužívejte abrazivní čisticí prostředky, odmašťovače nebo koncentrované čisticí prostředky na gril na plastových dílech.

### PIZZA KÁMEN

Použijte mírný roztok mýdlové vody. Na odolné skvrny lze použít neabrazivní prášek na čištění, poté opláchněte vodou.

## TA NEJLEPŠÍ PIZZA JE PIZZA PEČENÁ V PECI COZZE

Abyste dosáhli těch nejlepších výsledků, potřebujete dobré těsto a dobře rozpálenou pec na pizzu, ideálně na 400 °C. Stručně řečeno, pec na pizzu musí být VELMI horká, protože jen díky vysoké teplotě získáte křupavou kůrku a nadýchané těsto.

Pec na pizzu je třeba rozpálit dostatečně dlouho před pečením.

Co dělat:

Ujistěte se, že pec na pizzu i pizza kámen jsou správně umístěny. Připojte plynovou lahev k peci na pizzu a pusťte pec při nejvyšší teplotě. Pec na pizzu Cozze má celkem tři hořáky, dva po stranách a jeden v zadní části pece.

Zkontrolujte, zda jsou všechny tři zapálené.

Teploměr ukazuje teplotu v peci a slouží jen jako vodítko.

Rozpálení kamene trvá déle než rozpálení pece. Dostatečně horký bude nejdříve po 20 minutách rozehřívání.

K určení přesné teploty kamene je možné použít infračervený teploměr Cozze.

Dobu nahřívání může ovlivnit vítr a venkovní teplota.

Pec na pizzu nechte nahřívat asi 20 minut. Poté bude připravena k upečení té nejchutnější pizzy.

Jakmile je pizza připravena k pečení, opatrně ji pomocí lopatky vsuňte do pece na pizza kámen. Stáhněte teplotu na střed, aby se vrch pizzy nespálil.

Pečte, dokud nebude pizza křupavá a sýr roztopený.

Opatrně pizzu vytáhněte z pece a položte na prkénko.

Před krájením nechte pizzu lehce vychladnout a podělte se o ni se svými nejbližšími.

Před pečením další pizzy nastavte maximální teplotu pece a nechte ji několik minut rozpálit.

Užijte si svou pec na pizzu a přejeme dobrou chuť!

# ZÁRUKA

Záruka Cozze zahrnuje následující:

**2letá záruka**

- Plynové hořáky.
- Ochranné prvky plamenů, chrání hořáky.
- Grilovací rošty

**Výše uvedená záruka podléhá následujícím podmínkám:**

- Produkt Cozze je používán v souladu s pokyny v uživatelské příručce.
- Je správně sestaven podle pokynů.
- Je udržován a pravidelně čištěn.
- Je skladován zakrytý, když není používán.
- Zimní skladování Cozze: Všechny dřevěné části a příslušenství pro produkty Cozze musí být skladovány uvnitř během zimy.
- Produkt Cozze musí být připojen k správnému typu plynu.
- Musí být umístěn na rovném a bezpečném povrchu.
- Na produkt Cozze nesmí být instalovány neoriginální díly Cozze.
- Produkt Cozze nesmí být skladován jako trvalá součást blízko moře nebo bazénů nebo lázní obsahujících chlór.

**Údržba:**

Produkty Cozze mají dlouhou životnost, pokud je trouba po použití řádně vyčištěna.

- Hořák ve všech pizzapecích Cozze je vyroben z nerezové oceli a lze jej čistit pomocí čističe trouby, pokud je to nutné.
- Interiér a exteriér produktu Cozze musí být důkladně vyčištěny po použití.
- Uvnitř trouby a pizza kamene je nutné vyčistit po použití pomocí houb a horké vody a prostředku na mytí nádobí. Ujistěte se, že po čištění odstraníte přebytečnou vodu a čisticí prostředky.
- Grilovací rošty musí být vyčištěny stejným způsobem pomocí horké vody a prostředku na mytí nádobí nebo čističe trouby. (Na rošt nepoužívejte ocelový kartáč)
- Nerezové části lze namazat pomocí Caramba® multispray a bavlněného hadříku.

1

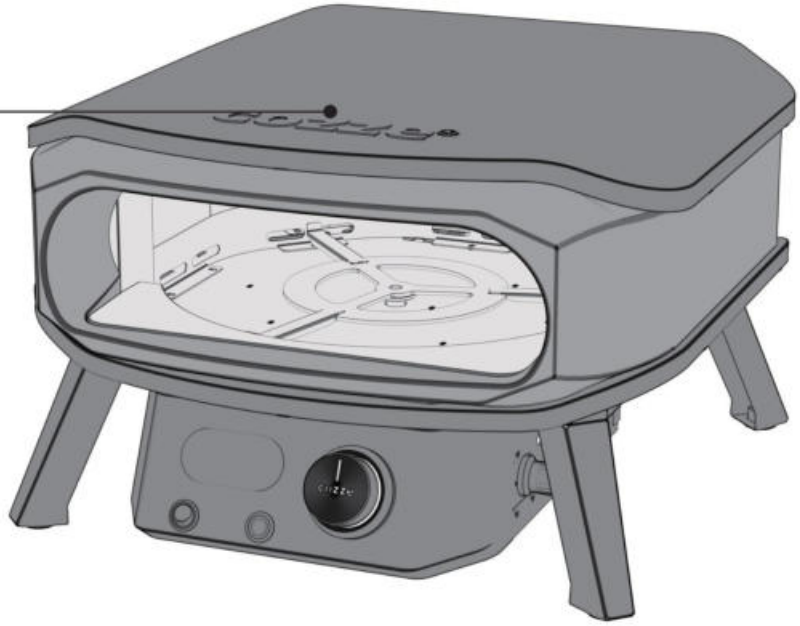

2

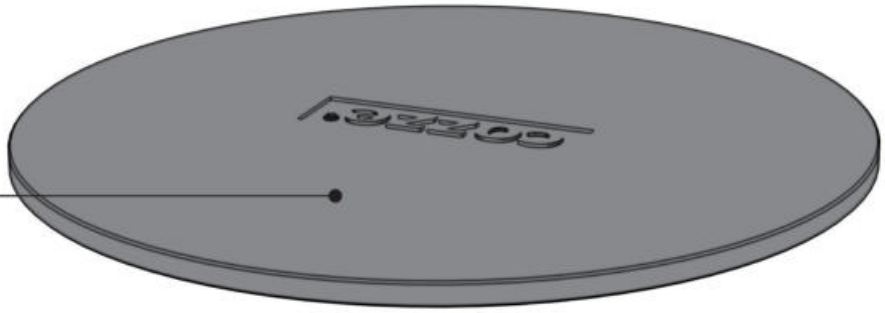

3

4

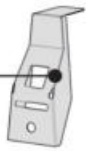

5

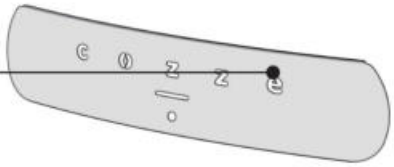

6

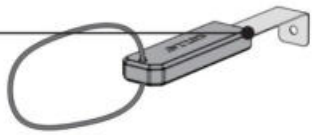

| | | | | | |
|---|---|---|---|---|---|
| 1 | | 1pc. | 4 | | 1pc. |
| 2 | | 1pc. | 5 | | 1pc. |
| 3 | | 1pc. | 6 | | 1pc. |

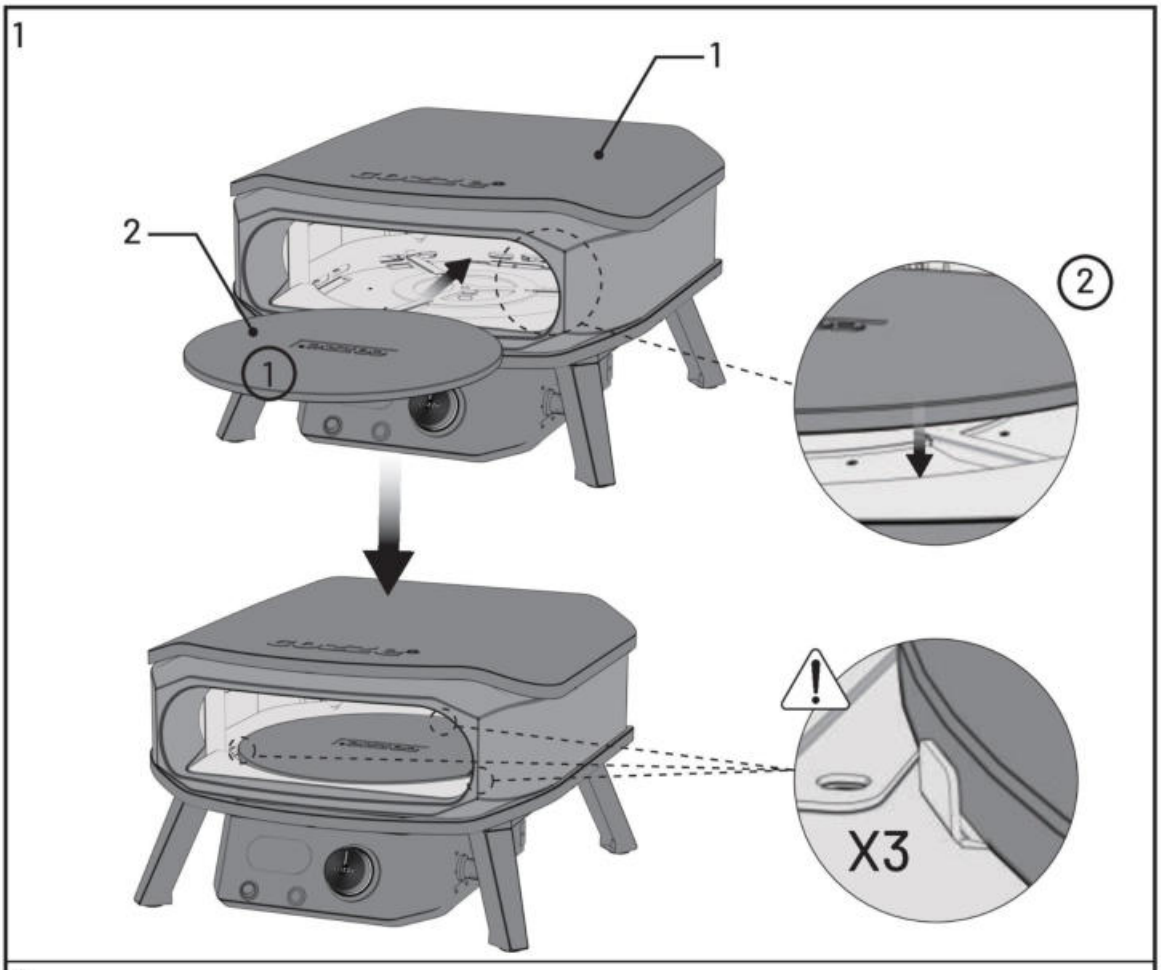
1
1
2
1
2
X3

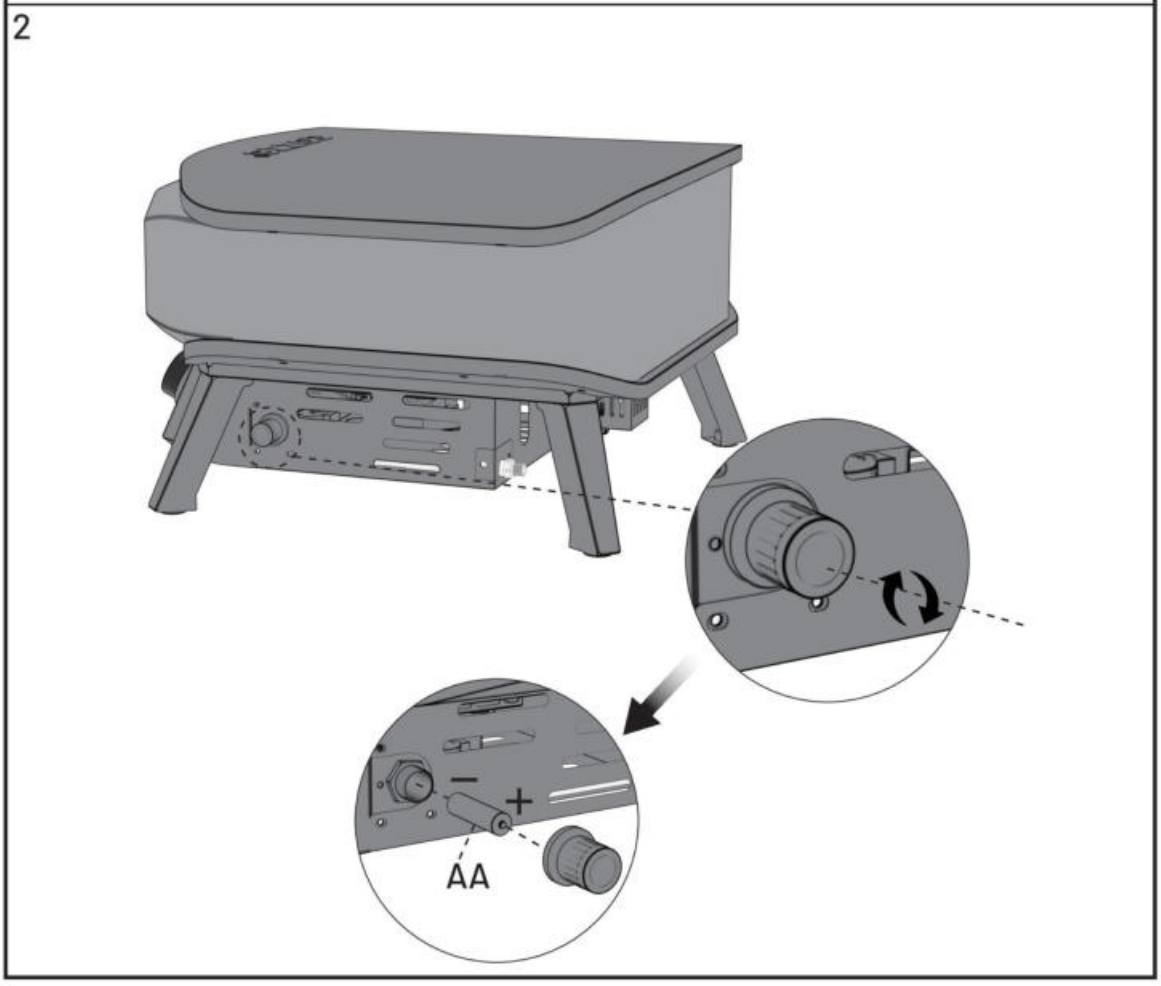
2
AA

3

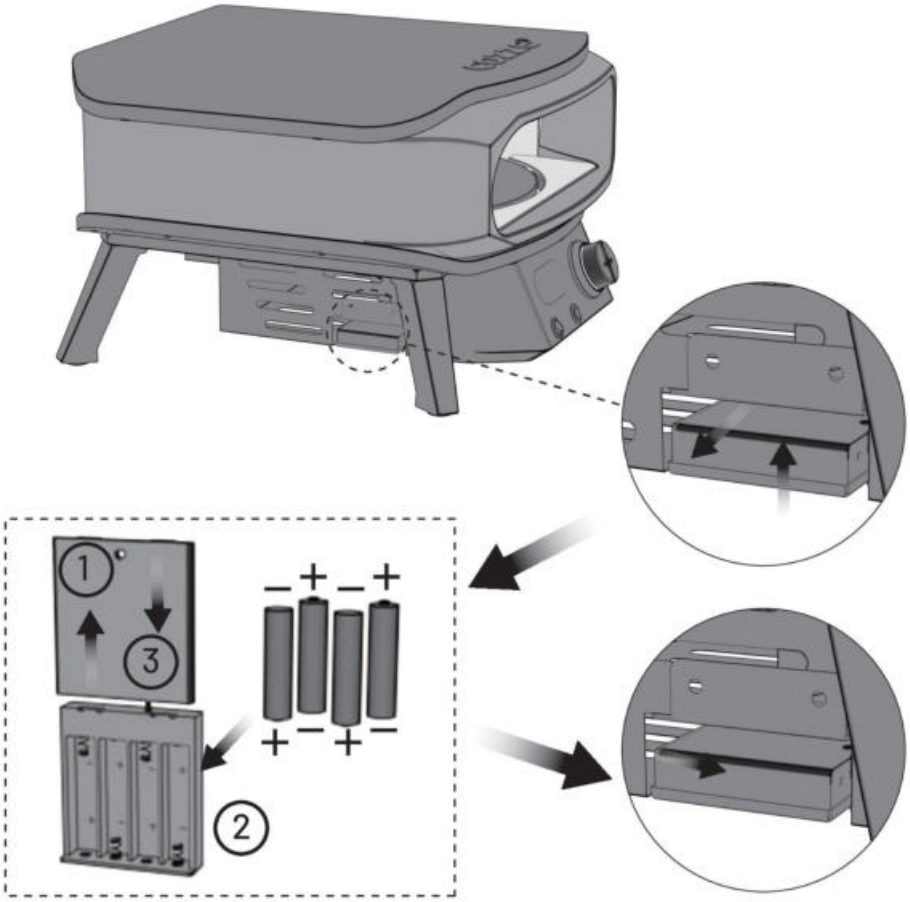


4

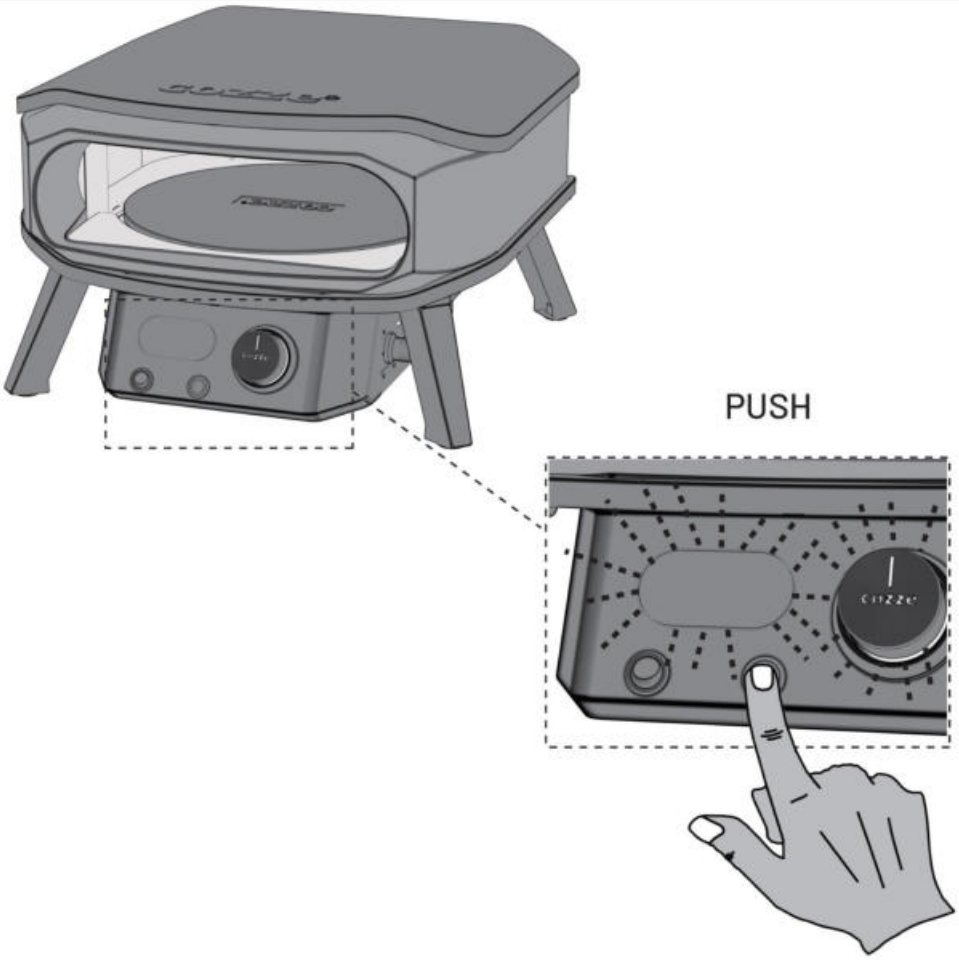

5

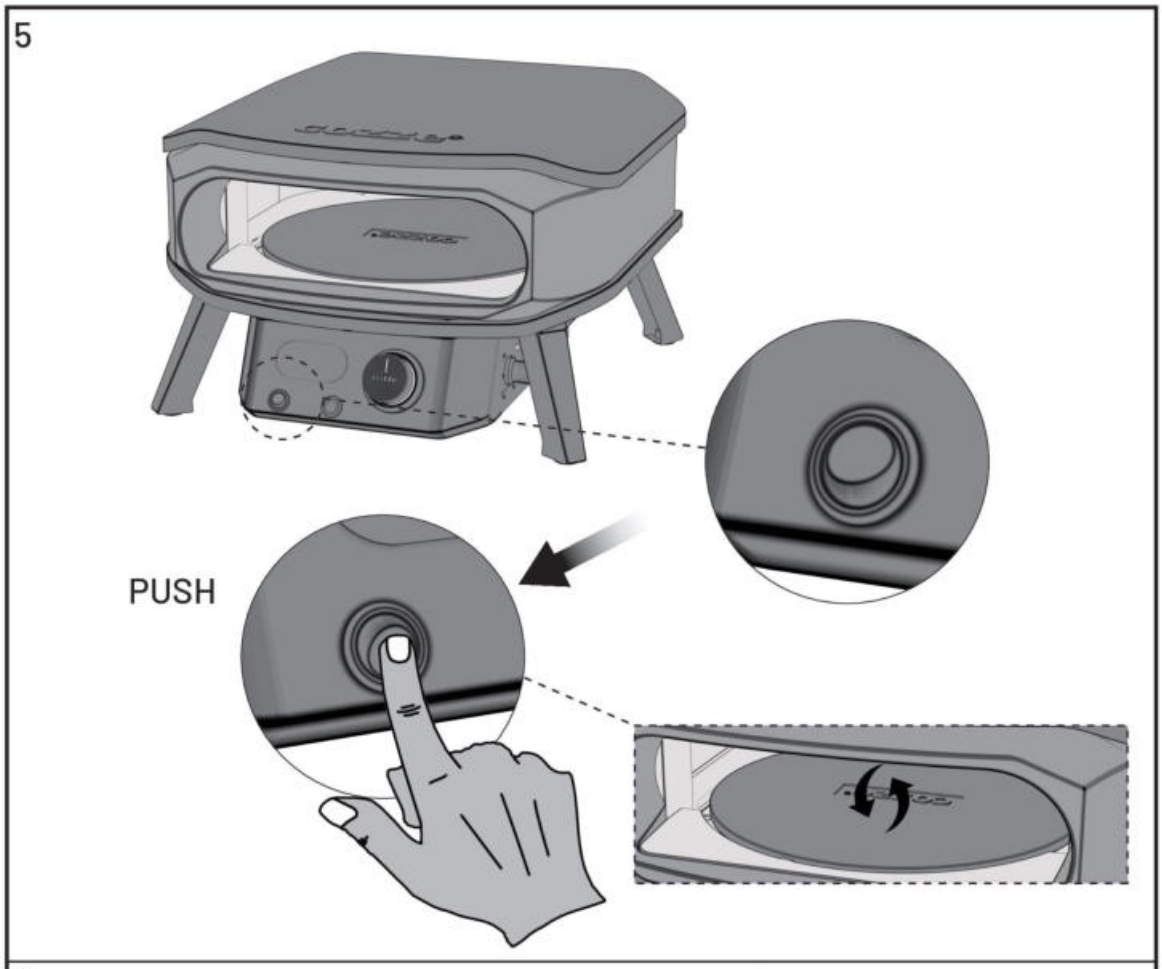


6

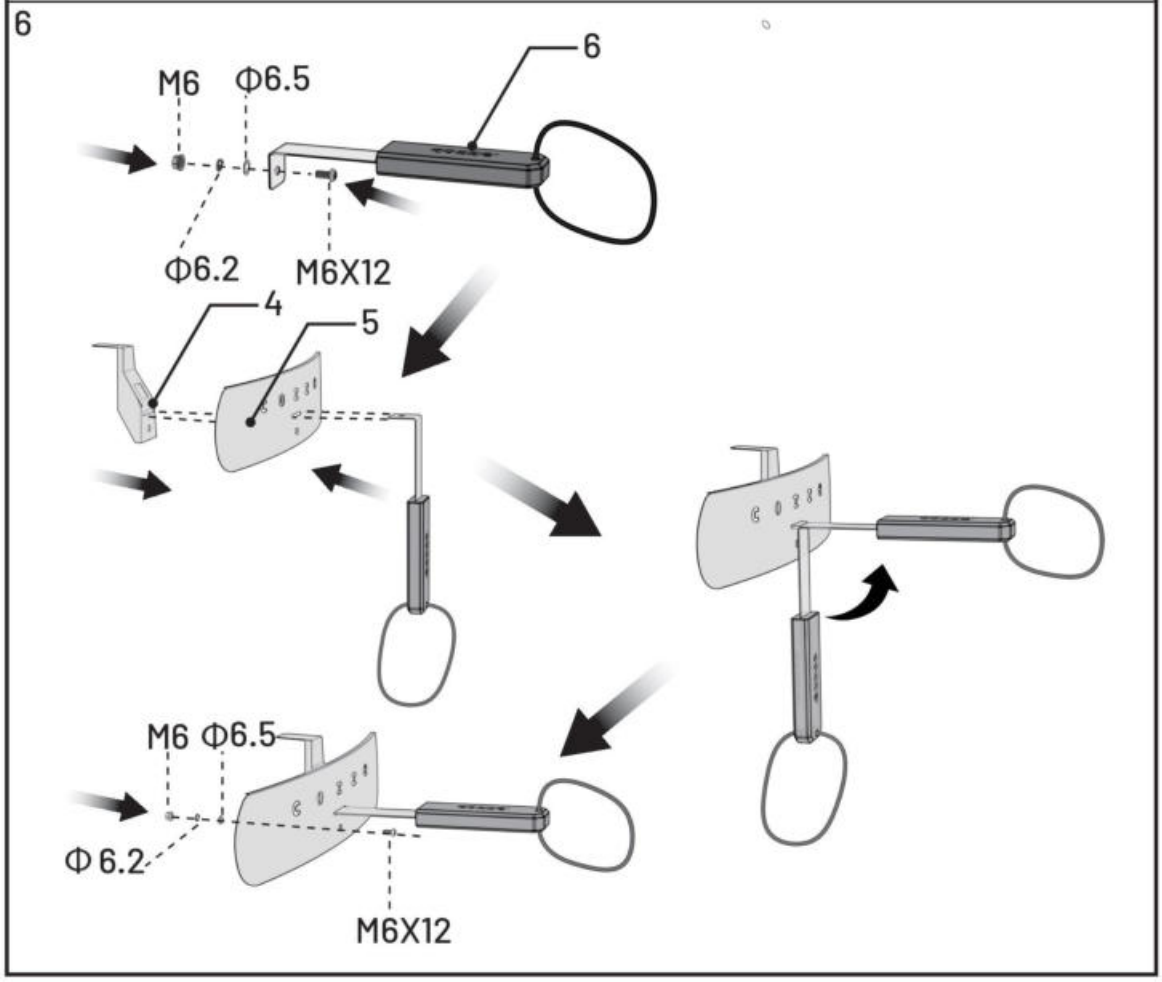

7

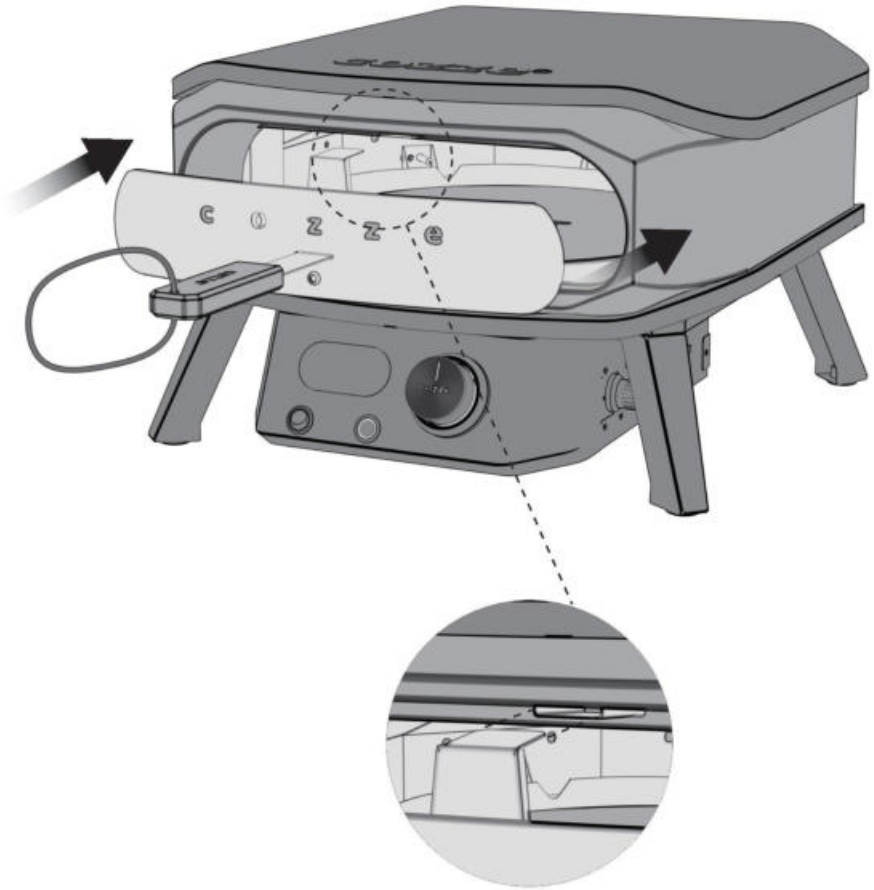

8

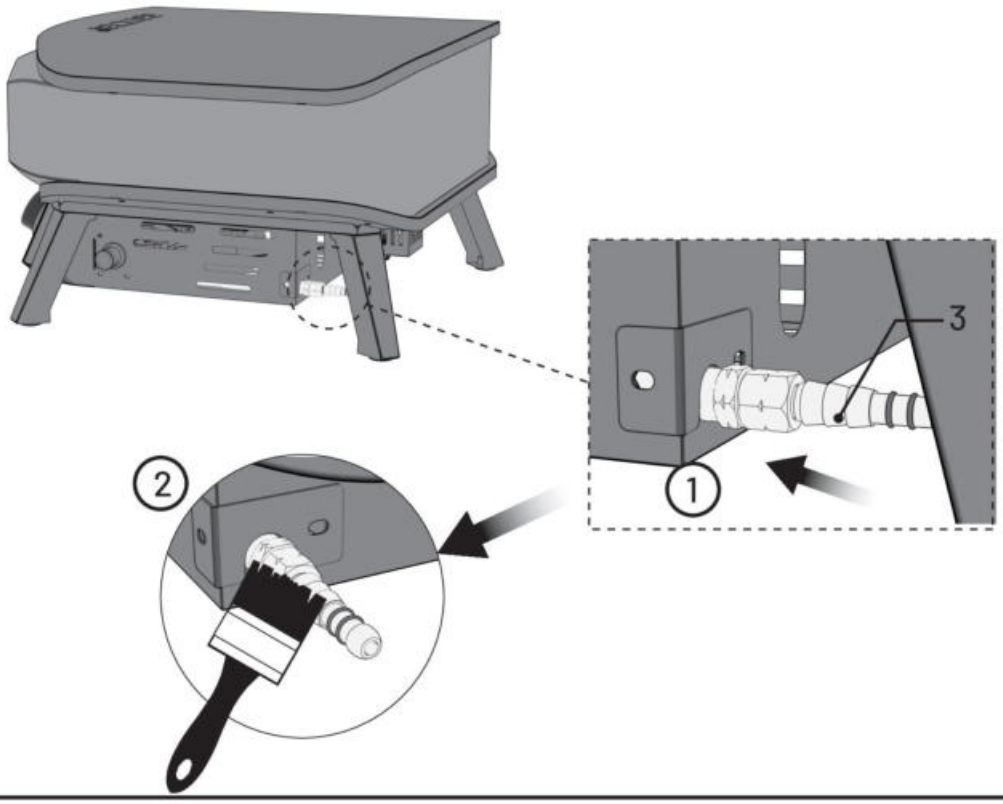

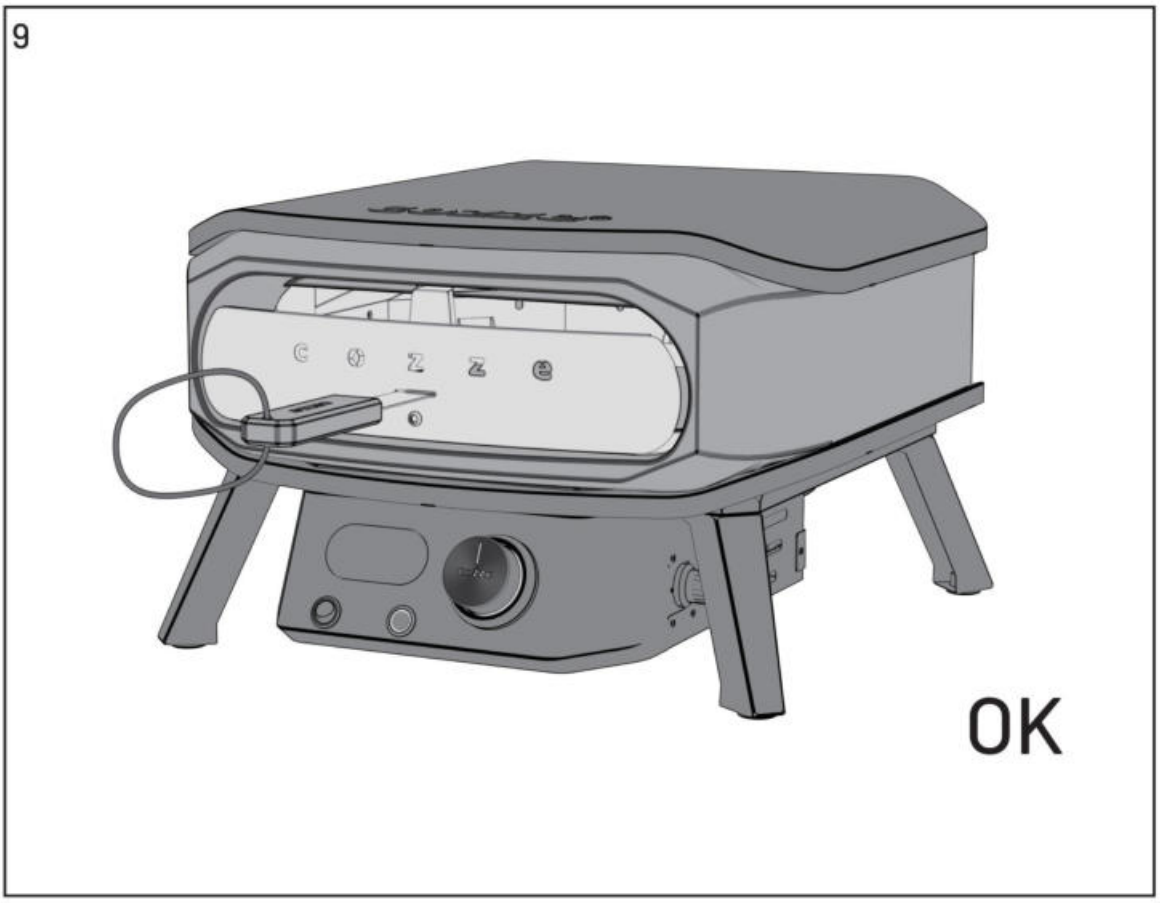
9
OK

# Millarco International A/S - Rokhøj 26, DK-8520 Lystrup

**EN: CE Declaration of Conformity.** Declares the following conformity pursuant to EU directives and standards for article: **DE: CE-Konformitätserklärung.** Erklärt die folgende Konformität gemäß EU-Richtlinien und Normen für den Artikel: **FR : Déclaration de conformité CE.** Déclare la conformité suivante conformément aux directives et normes de l'UE pour l'article : **ES: Declaración de conformidad CE.** Declara que el artículo siguiente cumple las directivas y estándares de la UE: **IT: Dichiarazione di conformità CE.** Dichiara la seguente conformità alle direttive e norme UE per l'articolo: **DK : CE-overensstemmelseserklæring.** Erklærer følgende overensstemmelse i medfør af EU-direktiv samt standarder for artikel: **NO: EU-samsvarserklæring.** Erklærer følgende samsvar i henhold til EU-direktiver og standarder for artikkelen: **SV: CE-intyg om överensstämmelse.** Intygar om överensstämmelse med EU-direktiv och standarder för följande produkt: **IS: CE-samræmisyfirlýsing.** Lýsir yfir eftirfarandi samræmi samkvæmt tilskipunum og stöðlum fyrir vöruna: **PL: Deklaracja zgodności WE.** Oświadcza się, że wspomniane niżej urządzenie jest zgodne z dyrektywami i normami UE dla artykułu: **NL: CE-conformiteitsverklaring.** Verklaart de volgende conformiteit in overeenstemming met EU-richtlijnen en normen voor artikel: **PT: Declaração CE de Conformidade.** Declara a seguinte conformidade, de acordo com as diretivas UE e normas para o artigo: **ET: EÜ vastavusdeklaratsioon.** Kinnitab toote vastavuse vastavalt ELi direktiividele ja standarditele: **FI: CE-vaatimustenmukaisuusvakuutus.** Vakuuttaa, että seuraava tuote täyttää EU:n direktiivien ja standardien vaatimukset: **GR: Δήλωση συμμόρφωσης CE.** Δηλώνει την ακόλουθη συμμόρφωση σύμφωνα με τις οδηγίες και τα πρότυπα της ΕΕ για το προϊόν: **RO: Declarația de conformitate CE.** Declară următoarea conformitate în conformitate cu directivele și standardele UE pentru articolul: **HR: CE izjava o sukladnosti.** U skladu s direktivama i standardima EU-a izdaje se sljedeća izjava o sukladnosti za proizvod: **BG: ЕО декларация за съответствие.** Декларира следното съответствие съгласно директивите и стандартите на ЕС за изделието: **LV: EK atbilstības deklarācija.** Tiek deklarēta zemāk aprakstītā atbilstība ES direktīvām un atbilstošajiem standartiem: **LT: EB atitikties deklaracija.** Deklaruoja toliau nurodytą gaminio atitiktį pagal ES direktyvas ir standartus: **SK: CE vyhlásenie o zhode.** Vyhlasuje nasledujúcu zhodu podľa smerníc EÚ a noriem pre výrobok: **SL: Izjava o skladnosti CE.** Izjavlja naslednjo skladnost v skladu z direktivami in standardi EU za izdelek: **CZ: CE prohlášení o shodě.** Prohlašuje shodu se směrnicemi EU a standardy pro následující zboží: **HU: CE megfelelőségi nyilatkozat.** Kijelenti a következő megfelelőséget a cikkre vonatkozó EU-irányelvek és szabványok szerint: **TR: CE Uygunluk Beyanı.** AB direktifleri ve madde standartları uyarınca aşağıdaki uygunluğu beyan eder:

**HE: הצהרת תאימות CE.** מצהיר על התאימות הבאה בהתאם להנחיות והתקנים של האיחוד האירופי למאמר:

**AR: إعلان مطابقة المواصفات الأوروبية CE** يعلن مطابقة التوجيهات والمعايير الاتحاد الأوروبي للمادة:

**Item name.:** Pizza Gas Oven **Item Brand:** Cozze

**Item 90430+90432+90440+90442+90860+90865+90870+90875**

**Model: CG-PZ04-XX, CG-PZ04A-XX, CG-PZ05-XX, CG-PZ05A-XX**

**Directive**

Gas Appliance Regulation 2016/426 EU
LFGB EC No. 1935/2004 – (Pizza Stone)

**Standards:**

EN 498:2012

The authorized body below has done the following:

| Notify Body | Description | Identification |
|---|---|---|
| DBI Certification A/S, Jernholmen 12, 2650 Hvidovre. Denmark. | Modul B: EU Type Examination | 2531DP-0142 |
| SGS CSTC Standards Technical Services Co., Ltd. (Guangzhou Branch) 198 Kezhu Road, Scientech Park Guangzhou Economic & Technology Development District Guangzhou, Guangdong Province, 510663 China | LFGB test report | SDHL2404007165GA |

Lystrup, Denmark 18-11-2024

Signeret Lars Bærentsen
CEO

DK-8520 Lystrup
www.millarco.com

millarco CE

# Přidejte se ke správné likvidaci, obnově a recyklaci výrobku s kolektivem Ekokom a Elektrowin

**Vážení zákazníci,** vzhledem k tomu, že vstoupil v účinnost nový zákon o výrobcích s ukončenou životností ode dne 1. ledna 2021, dovolujeme si Vás jako zákazníky pro **přehlednost informovat** podle zákona o výrobcích s ukončenou životností o způsobu zajišťování zpětného odběru, kterým byl v příslušné části plně nahrazen zákon č. 185/2001 Sb., o odpadech a o změně některých dalších zákonů, ve znění pozdějších předpisů (dále jen „zákon o odpadech").

**Naše společnost David Lužný Plumlovská 3614, Prostějov 796 04, IČO: 756 72 201, DIČ: CZ8208093498** bude své povinnosti výrobce elektrozařízení v plném rozsahu plnit, zejména **pak povinnost hradit příslušný recyklační příspěvek**, prostřednictvím kolektivního systému Elekrowin i Ekokom , za veškerá elektrozařízení a materiály uvedené na trh v České republice.

**ELEKTROWIN A.S. MICHELSKÁ 300/60 140 00 PRAHA 4 ČESKÁ REPUBLIKA**
**Evidenční číslo kolektivního systému: KH001/05-ECZ**
**a**
**EKO-KOM, a.s. Na Pankráci 1685/17 140 21 Praha 4**

Kolektivní systém **Elektrowin a Ekokom** má v rámci České republiky vybudovanou mimořádně hustou síť sběrných míst a sběrných nádob, kde mohou spotřebitelé bezplatně odevzdat vyřazené elektrospotřebiče a recyklační materiály námi uváděné na trh.
Detailnější informace o sběrné síti kolektivního systému Elektrowin a Ekokom jsou blíže k dispozici na internetové adrese www.elektrowin.cz, www.ekokom.cz a ve veřejně přístupném registru míst zpětného odběru vedeným Ministerstvem životního prostředí na internetové adrese **www.mzp.cz**.

Veškeré poplatky za příslušný **recyklační příspěvek za elektrozařízení** uvidíte u samostatného údaje na d**aňovém dokladu** podle zákona o dani z přidané hodnoty.

U každého našeho prodejce elektrozařízení určených k použití v domácnostech, u něhož nebylo zřízeno veřejné místo zpětného odběru a který nemá povinnost zajistit zpětný odběr odpadních elektrozařízení v místě prodeje, má **umístěné viditelně a čitelně ve svém prodejním místě informaci o tom, kde lze odpadní elektrozařízení pocházející z domácností odevzdat ke zpětnému odběru na území obce, městské části nebo městského obvodu podle místa prodeje.**

Informujte se u svého prodejce.

Řiďte se prosím značkami na daném výrobku: PAPÍR SKLO PLASTY ELEKTRO KOV

Přispějete tak ke správné likvidaci, obnově a recyklaci výrobku.

Děkujeme Vám

**David Lužný**
Plumlovská 3614, Prostějov 796 04
IČO: 756 72 201, DIČ: CZ8208093498
Výhradní dovozce značek : Bradley Smoker, Borniak, Pitboss, Louisiana grills, SmooKing, Nexgrill.

DODAVATEL: DAVID LUŽNÝ
ZA PLUMLOVSKOU 3614/201 PROSTĚJOV

WWW.UDIME-GRILUJEME.CZ

cozze®