everdure
by heston blumenthal

Plynový gril FORCE
Plynový gril FURNACE

Návod k montáži, obsluze a údržbě

Pro Everdure od Heston Blumenthal FORCE A FURNACE plynový gril s elektrickým zapalováním

www.udime-grilujeme.cz

⚠ NEBEZPEČÍ

Pokud ucítíte plyn

- **Uzavřete plyn ke spotřebiči**
- **Uhaste jakýkoliv oheň**
- **Otevřete víko**
- **Pokud stále cítíte plyn, držte se dál od spotřebiče a okamžitě zavolejte hasičský záchranný sbor**

Nedodržení těchto pokynů může mít za následek požár nebo výbuch, který může způsobit poškození majetku, zranění osob nebo smrt.

⚠ VAROVÁNÍ

- **Nikdy nepoužívejte tento spotřebič bez dozoru.**
- **Nikdy nepoužívejte toto zařízení ve vzdálenosti do 3,0 m od jakékoli konstrukce, hořlavého materiálu nebo jiné plynové láhve**
- **Nikdy nepoužívejte toto zařízení ve vzdálenosti 7,5 m od jakékoli hořlavé kapaliny.**
- **Pokud dojde k požáru, držte se dále od spotřebiče a okamžitě zavolejte hasiče. Nepokoušejte se uhasit požár oleje nebo mastnoty vodou.**

Nedodržení těchto pokynů může mít za následek požár nebo výbuch, který může způsobit poškození majetku, zranění osob nebo smrt.

Tento návod k obsluze obsahuje důležité informace nezbytné pro správnou montáž a bezpečné používání spotřebiče. Před sestavením a použitím spotřebiče si přečtěte a dodržujte všechna varování a pokyny. Při používání spotřebiče dodržujte všechna varování a pokyny. Uschovejte tento návod pro budoucí použití.

OBSAH

Důležité bezpečnostní pokyny 4-5
Podrobnosti o spotřebiči 6
Návod k venkovní instalaci 8
Operativníinstrukce..... 8-9
Postup zapalování 10
Čištění a skladování 11
Odstraňování problémů 12
Sestava grilu 13-17
Údržba.....18-21
Seznam dílů: Sestava grilu 22-25

NÁVOD K OBSLUZE A ÚDRŽBĚ PRO ŘADU PLYNOVÝCH GRILŮ FORCE A FURNACE
Venkovní plynové grily Everdure od Hestona Blumenthala. Je důležité, abyste si uschovali tyto pokyny, doklad o koupi a další důležité dokumenty o tomto produktu pro budoucí použití. Vzhledem k neustálému vývoji produktů si společnost Everdure by Heston Blumenthal vyhrazuje právo bez upozornění změnit specifikace nebo vzhled. Zlikvidujte obal odpovědně – recyklujte tam, kde je k dispozici zařízení.

DŮLEŽITÉ BEZPEČNOSTNÍ POKYNY

Tento návod k obsluze obsahuje důležité informace nezbytné pro bezpečné používání tohoto spotřebiče. Před montáží a provozem si přečtěte všechna varování a pokyny a dodržujte je.
VAROVÁNÍ: Přístupné části mohou být velmi horké. Udržujte malé děti mimo dosah

1. Tato sada plynového grilu a stojanu jsou určeny POUZE PRO POUŽITÍ VENKU. Tento spotřebič NESMÍ být používán uvnitř
2. Pro vaši bezpečnost a potěšení si před použitím spotřebiče přečtěte pokyny..
3. Tento spotřebič není určen pro komerční použití.
4. Před provozem tohoto spotřebiče se ujistěte, že jsou všechny plynové přípojky těsné (viz netěsnost - zkušební postup v tomto návodu). Při výměně, nebo opětovnému připojení plynové láhve vždy zkontrolujte těsnost.
5. Plynovou láhev vždy pokládejte na rovnou plochu. Dávejte pozor, hadice láhve může představovat nebezpečí zakopnutí a může způsobit zranění nebo převrácení plynové láhve.
6. Děti nebo domácí mazlíčci bez dozoru by se během vaření ani během zahřívání nebo chlazení neměli zdržovat u grilu. Zajistěte, aby děti nebo domácí zvířata byli v dostatečné vzdálenosti od zařízení, když je v provozu. Zajistěte, aby si malé děti se spotřebičem nehrály. Tento spotřebič není určen pro použití malými dětmi nebo nemohoucími osobami.
7. Zvláštní pozornost je třeba věnovat vyjímání tácu na tuk a jednorázových fóliových táců.Nesprávné zacházení s horkým olejem a tuky může způsobit vážné zranění. Při výměně talířů a roštů buďte opatrní ať jejich části nejsou horké a olej nebo tuk nekape na hořák. Dbejte na to, aby porty hořáku/venturiho trubice se neucpaly.
8. Po použití vypněte plynový ventil/ovládací knoflík a ventil plynové láhve. Nedovolte nahromadění nespáleného plynu.
9. Nikdy nenechávejte hořáky zapnuté déle než 10 minut, pokud zrovna nevaříte. Při vaření se sklopeným odsavačem par se vždy řiďte pokyny v části Pečení v tomto návodu
10. Během používání, spotřebič nepřemisťujte. Gril by měl být zvedán pouze pomocí dvou osob na obou stranách. Dávejte pozor, aby na plynovou hadici nebyl vyvíjen nepřiměřený tlak, nebo vypněte přívod plynu a vyjměte hadici z tlakové láhve.
    Dávejte pozor, aby byl vyjmut tác na tuk a jednorázový tác z hliníkové fólie pro minimalizování úniku tuku/oleje. Při manipulaci jakékoli horké součásti se doporučuje používat ochranné rukavice. Díly, které jsou zapečetěny výrobcem nebo zástupcem, nesmí být změněny.
11. Tento gril byl navržen k použití buď na dodaném vozíku nebo na zvýšená lavici. Při použití zvýšené plochy (stůl apod.) zajistěte, aby byla plocha rovná, velká a dostatečně pevná, aby udržela grilování a odolalo teplotám 284 °F (140 °C) nad teplotou okolí. Při používání stojanu se ujistěte, že váš gril je ve vodorovné poloze a gril je správně upevněn na stojanu (4 šrouby na grilovací základně).
12. Lidé s hořlavým oblečením, jako je nylon atd., by se měli držet v dostatečné vzdálenosti od grilování, když je v provozu. Tento spotřebič musí být uchováván mimo dosah hořlavých materiálů během používání.
13. Nepoužívejte tento spotřebič k jinému účelu, než ke kterému je určen. Každá úprava spotřebiče může být nebezpečná. Neupravujte spotřebič
14. V případě požáru tuku vypněte plynovou láhev. Nádobu na tuk je třeba předem vyčistit a zkontrolovat před grilováním. Jednorázové podnosy z hliníkové fólie by měly být před použitím vyměněny. Pravidelné čištění by mělo snížit usazování tuku a zbytků jídla, což je hořlavé a může způsobit požár tuku. Požárům tuku lze předejít pečlivostí, čištěním vaničky na tuky a pravidelná výměna misek z hliníkové fólie. Nenechejte misku s hliníkovou fólií přetéct tukem. Poškození v důsledku požáru tuku není kryto vaši zárukou a ruší ji. Nepoužívejte písek, stelivo pro kočky nebo absorbenty tuku v nádobě na tuk nebo v jednorázovém zásobníku z hliníkové fólie.
15. Zajistěte, aby byl produkt dostatečně vzdálen od hořlavých materiálů. Spotřebič je navržen tak, aby teplo neovlivňovalo podstavec. Všechny hořlavé materiály musí být udržován více než 90 cm od stran a zadní části grilu. Spotřebič nesmí být umístěn pod stropní nechráněnou hořlavou konstrukcí.
16. Pokud hořák při zapálení vydává syčivý zvuk, může uvnitř hořet. Vypněte hořák, nechte vychladnout a zkuste znovu zapálit. Chraňte své grilování před silným větrem– pokud se tomu nelze vyhnout, vždy zkontrolujte, zda hořáky zůstávají při provozu zapálené.
17. Na plynovém potrubí grilu sami neprovádějte žádnou údržbu – tu musí provádět pouze autorizovaní technici.
18. Doporučujeme, abyste gril pravidelně udržovali v dobrém stavu. Toho lze dosáhnout dodržováním doporučení pro čištění a údržbu uvedených v této příručce.

* Instalace grilu musí být v souladu s místními předpisy nebo, pokud místní předpisy neexistují, s národním předpisem pro palivové plyny, ANSI Z223.1/NFPA 54, Skladování a manipulace se zkapalněnými ropnými plyny, ANSI/NFPA 58; nebo instalační kód zemního plynu a propanu, CSA B149.1; Skladování a manipulace s propanem, CSA B149.2

19. Když stojan nepoužíváte, plynová láhev by měla být umístěna v nižší úrovni ke grilu, aniž by se hadice zbytečně napínala a dostatečně daleko, aby nedošlo k žádnému potřísnění tuku z vaření nebo k náhodnému sražení plynové lahve. Při použití stojanu zavěste plynovou láhev za háček na láhev. Pokud tohle nelze provést (vzhledem ke konstrukci nebo velikosti tlakové láhve), plynová láhev by měla být umístěna vedle nebo za za spotřebičem, v bezpečné poloze chráněné před rozstřikem tuku
20. Tento spotřebič není určen pro použití v rekreačních vozidlech a/nebo člunech nebo na nich.
21. Nepoužívejte ani neskladujte tento spotřebič v oblastech s vysokým obsahem soli (mořské prostředí) nebo oblast s žíravými výpary nebo kapalinami (jako je domácí bazén), tyto chemikálie mohou způsobit poškození materiálů spotřebiče (a ztrátu záruky). Pravidelné čištění a zakrývání krytem Everdure může pomoci toto snížit.

Instalace musí být v souladu s místními předpisy nebo, pokud místní předpisy neexistují kódy, s národním předpisem pro palivové plyny, ANSI Z223.1/NFPA 54, skladování a Manipulace se zkapalněnými ropnými plyny, ANSI/NFPA 58; nebo Zemní plyn a Instalační kód propanu, CSA B149.1; Skladování a manipulace s propanem, CSA B149.

Tento spotřebič smí být používán pouze venku a nesmí být používán v budově, garáži nebo v jakýkoli jiném uzavřeném prostoru.

Tento spotřebič není určen k instalaci do lodi, na loď, na rekreační vozidla nebo instalované v rekreačních vozidlech.

Před každým použitím spotřebiče plynovou hadici zkontrolujte a vyčistěte. Pokud existují známky oděru, opotřebení, zářezů nebo netěsností, musí být hadice před použitím vyměněna před uvedením spotřebiče do provozu. Sestava náhradní hadice musí být taková, jaká je specifikována výrobcem.

Užívání alkoholu, léků na předpis nebo volně prodejných léků může zhoršit schopnost spotřebitele správně sestavit nebo bezpečně provozovat spotřebič.

Při vaření s olejem nebo tukem mějte po ruce hasicí přístroj typu BC nebo ABC snadno dostupné.

V případě požáru oleje nebo tuku se nepokoušejte hasit vodou. Okamžitě volejte hasiče. Hasicí přístroj typu BC nebo ABC může za určitých okolností zadržet oheň.

Nenechávejte spotřebič bez dozoru. Udržujte děti a domácí zvířata mimo dosah spotřebiče po celou dobu.

Tento spotřebič není určen a nikdy by neměl být používán jako ohřívač.

NEPOUŽÍVEJTE TENTO SPOTŘEBIČ, NEŽ SI PŘEČTĚTE NÁVOD K POUŽITÍ

NEUMISŤUJTE PŘEDMĚTY NA TENTO SPOTŘEBIČ NEBO POD A DO NĚJ

NESKLADUJTE CHEMIKÁLIE NEBO HOŘLAVÉ MATERIÁLY ANI ROZPRAŠOVACÍ AEROSOLY V BLÍZKOSTI TOHOTO SPOTŘEBIČE

NEPROVOZUJTE TENTO SPOTŘEBIČ UVNITŘ BUDOV

NEOBKLOPUJTE TENTO SPOTŘEBIČ. MINIMÁLNÍ VZDÁLENOST PRO TUTO JEDNOTKU JE 150 CM NAD POVRCHEM NA VAŘENÍ A 90 CM Z JAKÉKOLI STRANY

NEZAPALUJTE SE ZAVŘENÝM VÍKEM

PODROBNOSTI SPOTŘEBIČE

PROPAN

OZNAČENÍ MODELU	DESIGNATION COUNTRIES	HOŘÁKY	STÁT	KATEGORIE PLYNU	VÝSTUP	VELIKOST VSTŘIKOVAČE	HADICE
HBG2GUS	GRAFITOVÁ	2	USA/CAN	2740Pa	2*11000 = 22000Btu/Hr	φ0.04in /φ0.98mm	2ft / 600 mm
HBG2MUS	MÁTOVÁ						
HBG2RUS	ČERVENÁ						
HBG2OUS	ORANŽOVÁ						
HBG2SUS	KAMENNÁ						
HBG2BUS	ČERNÁ						
HBG3GUS	GRAFITOVÁ	3			3*9000 = 27000Btu/Hr	φ0.04in /φ0.88mm	
HBG3MUS	MÁTOVÁ						
HBG3OUS	ORANŽOVÁ						
HBG3SUS	KAMENNÁ						
HBG3BUS	ČERNÁ						

Gril	FORCE™			FURNACE™		
Jen Gril	Délka (CM	Šířka (CM)	Výška (CM)	Délka (CM	Šířka (CM)	Výška (CM)
	117	51,5	41	131	51,5	41
Gril a podstava	117	75	117	131	75	117

Vzduch je přiváděn na spodní straně spalovací komory (35 mm x mezera 20 mm mezi miskou na
tuk a komorou přes oválný otvor 75 mm x velikost 135 mm. Výfukové plyny jsou vypouštěny kolem
okraje desek (mezera 6 mm) a přes štěrbinu 275 mm x 40 mm v zadní části kapoty.
Při použití otevřeného grilu probíhá provzdušňování také štěrbinami hořáku grilu

PŘIPOJENÍ PLYNU

POŽADAVKY NA BUTAN A PROPAN

Zkontrolujte typ plynu a štítek se specifikacemi na spodní straně serveru RHS.

PRO PŘIPOJENÍ PLYNOVÉ LÁHVE

1. Abyste dosáhli optimálního výkonu vašeho grilování, použijte schválenou plynovou láhev. Dodaná hadice a/nebo regulátor musí být nejprve připojeny k vstupu grilu.
2. Nepřipojujte plynovou láhev ke grilu, který není zajištěn v stojanu nebo na stabilní vyvýšené ploše. Plynová láhev by měla být níž než gril, v chráněném místě na stabilním povrchu.
3. Před připojením přívodu plynu se ujistěte, že všechny ovládací knoflíky plynu jsou ve vypnuté poloze. Po připojení otočte rukojeť regulátoru do polohy zapnuto a zapněte přívod plynu. Zkontrolujte, zda všechny spoje jsou bezpečné.

POZNÁMKA: Na stojanu by měla být vždy uložena pouze jedna plynová láhev.

TESTOVÁNÍ TĚSNOSTI

1. **Ujistěte se, že je knoflík ovládání plynu vypnutý a zapněte ventil láhve.**.
2. Zkontrolujte netěsnost spojů roztokem napůl tekutého saponátu a napůl vody. Pokud dojde k úniku, objeví se bubliny (nebo můžete slyšet syčivý zvuk). Opětovné utažení spoje mohou obecně opravit netěsný spoj. Musíte také zkontrolovat plynovou hadici a připojení k plynové láhvi. Pokud netěsnost nelze vyřešit, nepokračujte a otočte ventil plynové láhve na vypnout.

NEPOUŽÍVEJTE OTEVŘENÝ PLAMEN K HLEDÁNÍ ÚNIKŮ PLYNU. POKUD PŘETRVÁVÁ ÚNIK ZAVOLEJTE OPRÁVNĚNÉHO PLYNOVÉHO TECHNIKA.

ZVLÁŠTNÍ POKYNY K POUŽITÍ REGULÁTORU A PROPANOVÉ LÁHVE

PŘIPOJENÍ PLYNU: Ke grilu se dodává sestava regulátoru tlaku a hadice, která byste měly použít. Jakýkoli náhradní regulátor tlaku a sestava hadice musí být specifikována od výrobce grilu. Tento gril je konfigurován pro kapalný propan. Nepoužívejte zemní plyn.

POŽADAVKY NA LÁHEV NA KAPALNÝ PROPAN: Ke grilu se dodává sestava regulátoru tlaku a hadice, která byste měly použít. Jakýkoli náhradní regulátor tlaku a sestava hadice musí být specifikována od výrobce grilu. Tento gril je konfigurován pro kapalný propan. Nepoužívejte zemní plyn.
POŽADAVKY NA LÁHEV NA KAPALNÝ PROPAN: (Láhev na LP musí mít 9 kg). Promáčknutá nebo zrezivělá láhev s kapalným propanem může být nebezpečná a měla by být zkontrolována vaším prodejcem plynových lahví. Nikdy nepoužívejte lahev s poškozeným ventilem. Láhve s tekutým propanem musí být konstruované a označené v souladu se specifikacemi pro lahve na kapalný plyn. Láhev musí mít uzavírací ventil zakončený na výstupu ventilu specifikováno podle potřeby pro typ připojení QCC1 v normě pro stlačený plyn výstupní a vstupní připojení ventilu láhve ANSI/CGA-V-1. Skladování venkovního plynového spotřebiče uvnitř je přípustný pouze tehdy, je-li láhev odpojena a vyjmuta. Systém tlakové láhve musí být uspořádán pro odvod par. Láhev musí obsahovat objímku, která chrání ventil láhve.
Tlak v potrubí: (provozní) 11 palců vodního sloupce (W.C.), (neprovozní) 11,2 palce vody (W.C.). Láhev na kapalný propan musí být vybavena ochranným zařízením proti přeplnění (OPD). Odstraňte plastový kryt ventilu z láhve s kapalným propanem umístěnou do vozíku.

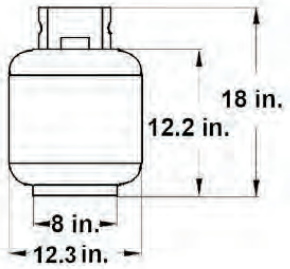

PŘIPOJENÍ LÁHEV NA KAPALNÝ PROPAN: Pro připojení KAPALNÉHO PROPANU plynové láhve: Ventil láhve by měl být v poloze „OFF“. Pokud ne, otočte ventil ve směru hodinových ručiček, dokud se nezastaví. Ujistěte se, že ventil láhve má správný vnější typ 1 připojení s vnějším závitem podle ANSI Z211.81. Ujistěte se, že jsou ventily hořáků v poloze „OFF“. Zkontrolujte připojení ventilu, port a sestavu regulátoru k ventilu, rukou utáhněte matici ve směru hodinových ručiček, dokud se nezastaví. Použití klíče by mohlo poškodit spojovací matici (rychlospojka a vést k nebezpečné situaci, zcela otevřete ventil láhve otočením ventil proti směru hodinových ručiček. Před zapálením grilu vše zkontrolujte, spoje pomocí roztoku mýdla a vody pro úniky plynu. Pokud zjistíte netěsnost, otočte ventil láhve do polohy „OFF“ a nepoužívejte jej, dokud místní prodejce tkapalného propanu neprovede opravu.

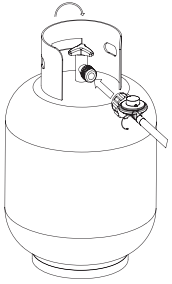

ve směru hodinových ručiček

VAROVÁNÍ

1. Neskladujte náhradní tlakovou láhev pod tímto spotřebičem nebo v jeho blízkosti.
2. Nikdy neplňte lahev na více než 80 procent
3. Pokud nejsou přesně dodrženy informace v bodech 1 a 2, může dojít k požáru může dojít k úmrtí nebo vážnému zranění.

POZOR: Umístěte protiprachový uzávěr na výstup ventilu láhve, kdykoli se lahev nepoužívá. Na výstup ventilu láhve nainstalujte pouze typ protiprachového uzávěru, který je součástí ventilu láhve. Jiné typy uzávěru nebo zátky mohou způsobit únik propanu.

PRŮVODCE VENKOVNÍ INSTALACÍ

Tento spotřebič se smí používat pouze v nadzemních venkovních podmínkách s přírodními podmínkami větrání, bez stagnujících oblastí, kde dochází k úniku plynu a zplodin hoření rychle rozptýlené větrem a přirozenou konvekcí.
Tento spotřebič se nesmí používat uvnitř. Nepoužívejte gril v garážích, verandy, kůlny nebo jiné uzavřené prostory. Gril není určen k instalaci nebo používaní na rekreačních vozidlech (např. čluny, nákladní automobily a stany) a neměly by být umístěny v blízkosti nebo pod povrchy, které mohou hořet nebo jsou citlivé na teplo. Neobestavujte gril během používání, brání to proudění vzduchu a spalování.

NÁVOD K OBSLUZE VŠEOBECNÉ POKYNY

Pro příjemné a efektivní vaření je žádoucí dosti chráněné místo. Pokuste se udržet gril chráněný před silným větrem, protože to drasticky sníží účinnost vaření. Jeli to je nevyhnutelné, umístěte délku grilu tak, aby byla rovnoběžná ve směru větru. Udržujte gril na úrovni. Často kontrolujte, zda hořák zůstává při použití zapálený v podmínkách silného větru (průhledným otvorem na levé straně podvozku nebo přes otevřené rošty). Dbejte na minimální vzdálenosti grilu od jakékoli stěny popř. hořlavého povrchu, a že při nepoužívání stojanu, nosná plocha vydrží teplo. Při používání stojanu dbejte na to, aby byl gril zajištěn umístěte pomocí zámků na kolečkách a hadice se nedotýká žádného horkého povrchu.

TYP A SPOTŘEBA PLYNU

Grilovací zařízení jsou navržena tak, aby fungovala pouze na propan. Spotřeba plynu, tlak, velikosti trysek a vstřikovacích otvorů jsou uvedeny na datovém štítku na pravé straně grilu.

OVLADAČ PLYNU

Knoflík ovládání plynu se uzamkne v obou polohách Off a High. Stisknutím knoflíku a otáčením proti směru hodinových ručiček se bude průtok plynu postupně zvyšovat, dokud není poloha nedosáhne High. Pokračujte v otáčení tímto směrem a průtok plynu se bude snižovat, dokud nebude úroveň nedosáhne polohy Low. Chcete-li vypnout průtok plynu, musíte otočit ovládací knoflík plynu ve směru hodinových ručiček od Low, stlačený na High a otočený, dokud není dosaženo polohy Off

MATNÁ SKELNÁ LITINA OTEVŘENÉ MŘÍŽKY A PEVNÝ PLECH

Hořáky FORCE 2KS a FURNACE 3KS jsou dodávány s grily. Plochá pevná deska je k dispozici jako příslušenství pro FURNACE pro pravou stranu (toto je doporučená obecná konfigurace grilu a desky, která sníží žár tekoucí přes ovládací knoflíky).
Grilovací gril FURNACE se 3 hořáky má na výběr centrální teppanyaki desku nebo rovnou pevnou desku pro pravou stranu. Všimněte si, že grily a talíře použité na jednom grilování nelze použít na druhém modelu a maximálně jedna grilovací deska by měla být kdykoli vyměněna za desku (instalována pouze jedna deska). Otevřené grily mají ve spodní části grilu zabudovaný pevný pás z litiny sloužící k ochraně hořáku před stečením oleje nebo jídla. Mřížky se montují na podpěry zabudované do vnitřku podvozku. Při správném přiřazení by mezi mřížkami a vnitřním okrajem šasi měla být mezera 5–6 mm.

Veškerý přebytečný tuk nebo tekutina vyteče do šasi a odkapává grilem do misky na tuk a alobalu pod šasi. Pokud dojde k zablokování portů hořáku, nechte gril vychladnout a očistěte hořák drátěným štětec. Seznam příslušenství pro tento gril najdete na webových stránkách.
POZNÁMKA: Smaltovaný povlak může být poškozen ocelovým nádobím. Na poškození talířů a grilů v důsledku použití kovových nebo ostrých předmětů se záruka nevztahuje. Doporučuje se používat silikonové kuchyňské náčiní, protože je hygienické a odolává vysokým teplotám.

ZÁSOBNÍK NA TUK

Před použitím zkontrolujte, zda je tác na tuk čistý a vyložený jednorázovým fóliovým tácem. Používejte pouze fóliové podnosy dodávané pro grilování, protože podnosy nesprávné velikosti nebo výšky by mohly způsobit problémy s provzdušňováním grilu nebo rozlití tuku a oleje. Před použitím spotřebiče se ujistěte, že je sestava podnosu na tuk zcela nainstalována pod grilem.
V ŽÁDNÉM PŘÍPADĚ NESMÍ BÝT POUŽIT PÍSEK, PODESTÝLKA PRO KOČKY

PEČENÍ

Opékání (nebo provozování grilu se sklopenou digestoří) by se nemělo provádět se všemi ovládacími knoflíky nastaveny na vysokou teplotu. To je nejdůležitější, protože může dojít k silnému přehřátí a zkažení potravin, pokud tyto pokyny nebudou dodrženy. Opékání se nejlépe provádí pomocí zvýšeného roštu na pečení jako je pečicí rošt Everdure by Heston Blumenthal HBROASTR, který umožňuje kolem masa cirkulaci ohřátého vzduchu a odkapávání masa z tuku.
Vždy grilujte pomocí standardní kombinace plného grilu, jak je uvedeno v montážní návod. Odřízněte kousek alobalu o něco větší, než je rošt na pečení a položte je to doprostřed grilu na navrch roštu. Vyřízněte několik štěrbin skrz fólii tak že přes rošty může proudit přebytečná voda/vlhkost a tuky. Umístěte rošt na pečení doprostřed přes fólii.

Předehřejte gril na 5 minut se sklopenou digestoří a vnější regulací plynu na vysoké (u grilů FURNACETM ponechte středový ovládací knoflík vypnutý).Jakmile gril dosáhne ~356 °F, otevřete kapotu a položte jídlo na rošt na pečení, zavřete kapotu a otočte ovládací knoflíky dolů na minimum (lze je upravit během pečení, aby byla vnitřní teplota stabilní, protože povětrnostní podmínky jako např teplota a rychlost větru ovlivní účinnost grilování). Sledujte jídlo pravidelně, dokud se jídlo neuvaří.

ÚPRAVA ODKLÁDACÍHO PROSTORU/POLIČEK

Levou stranu lze sklopit pro snadnější skladování (pravá strana s ovládáním plynu je pevná a nelze je upravovat). S vypnutým a chladným grilem, umístěte levou nohu před levou zadní nohu, abyste stabilizovali gril a zatáhněte poličky dopředu, aby se odemkly z grilu. S plně vysunutými poličkami otočte je směrem dolů a uvolněte. Viz krok 9 postupu montáže grilu a stojanu.

PO VAŘENÍ

1. Po dokončení se ujistěte, že jsou ovládací knoflíky hořáku vypnuté.
2. PO POUŽITÍ VYPNĚTE PŘÍVOD PLYNU U PLYNU.
3. Po vaření a dokud je gril ještě teplý, odstraňte zbytky z grilu pomocí nekovové škrabky.
4. Přebytečný tuk a zbytky masa lze seškrábnout z vnitřku šasi vyjmutím roštu/talíř, abyste získali přístup.
VAROVÁNÍ: Některé povrchy mohou být stále horké – používejte prosím ochranné rukavice.
5. Po každém použití nebo před každým použitím vyčistěte tác na tuk a vyměňte tác z hliníkové fólie spotřebiče.
6. Jakmile gril vychladne, zavřete kapotu a setřete ze stojanu veškerý tuk čistým hadrem

POSTUP ZAPALOVÁNÍ

PŘED ZAPÁLENÍM SI PŘEČTĚTE NÁVOD K OBSLUZE

PŘED ZAPALOVÁNÍM OTEVŘETE VÍKO GRILU

ZKONTROLUJTE, ZDA JSOU OVLÁDACÍ KNOFLÍKY PLYNU VE VYPNUTÉ POLOZE A OTEVŘETE VENTIL LÁHVE

UJISTĚTE SE, ŽE JSOU ROŠTY A TALÍŘ VE SPRÁVNÉ POLOZE PRO VAŘENÍ

Zapálení grilu pomocí vestavěného zapalování na ovládacích knoflících

1. Před zapálením si přečtěte všechny pokyny.
2. Otevřete víko během ZAPALOVÁNÍ
3. Ujistěte se, že je knoflík ovládání plynu v poloze „OFF“.
4. Stiskněte ovládací knoflík plynu a otočte jej proti směru hodinových ručiček do polohy „HIGH“. Zapalovač cvakne a ZAPÁLÍ hořák
5. Pokud k zapálení nedojde do 5 sekund, vypněte ovládací knoflík plynu, počkejte 5 minut a opakujte kroky 2-5.

VAROVÁNÍ: Pokud některý hořák během používání zhasne, otočte ovládací knoflíky do polohy OFF pozici a počkejte 5 minut, aby se veškerý nespálený plyn uvolnil, než jej znovu zapálíte.

Na grilech FORCETM jsou 2 ovládací knoflíky a na grilu FURNACE^{TM} 3 ovládací knoflíky (jeden pro každý hořák pod talíř nebo gril). Ovládací knoflík nejblíže vzadu ovládá hořák vpravo. Ovládací knoflík nejblíže vpředu ovládá hořák doleva. Centrální ovládací knoflík (pouze FURNACE^{TM} grilování) ovládá středový hořák.

ČIŠTĚNÍ A SKLADOVÁNÍ

EXTERNÍ ČIŠTĚNÍ

Před čištěním vnějšku grilu a stojanu se ujistěte, že spotřebič vychladl a je bezpečný na dotyk. Lakované a plastové povrchy lze čistit pomocí šetrného čisticího prostředku nebo a čistého hadříku (nepoužívejte drátěnky nebo drsné čisticí prostředky). Doporučujeme nejprve vyzkoušet čisticí prostředky na malé části spotřebiče.
NIKDY nepoužívejte ředidla barev nebo podobná rozpouštědla pro čištění a NIKDY nepřelévejte studenou vodou horké povrchy. Poté povrch osušte.

VNITŘNÍ ČIŠTĚNÍ

Před čištěním vnitřních částí grilu se ujistěte, že spotřebič vychladl a je bezpečný na dotyk. Vnitřek digestoře lze vyčistit trochou vody, jemným saponátem a houbou nebo jemným drátěným hadříkem. Nepřilnavý povrch varné desky by se měl čistit opatrně, aby nedošlo k poškrábání povrchu, jak je uvedeno výše, nejlépe když povrch je stále teplý. Na těžko čistitelná místa použijte trochu jedlé sody na mokrou houbičku. Nepoužívat abrazivní čističe.
VAROVÁNÍ! Povrchy desek mohou být horké. Ujistěte se, že máte nasazeny ochranné rukavice

SKLADOVÁNÍ

Když se spotřebič nepoužívá, ventil láhve musí být VYPNUTÝ, gril, stojan a láhev společně musí být skladovány venku na dobře větraném místě.
Je však přípustné skladovat spotřebič (nikoli však láhev) uvnitř. Zajistěte povrch po vaření je před uložením čistý.

PLYNOVOU LÁHEV UCHOVÁVEJTE V DOBŘE VĚTRANÉM PROSTORU MIMO DOSAH DĚTÍ

Když je plynová láhev odpojena, vyměňte zátku nebo uzávěr na výstupu ventilu.
Při delším skladování se doporučuje zakrýt primární vzduchový otvor hořáků proti pronikání hmyzu nebo škůdců. Pavouci a malý hmyz mohou spřádat sítě nebo se uhnízdit v kolejnicích/trubkách hořáku, což by mohlo vést k překážce v proudění plynu a vzduchu, což by mohlo vést k požáru v okolí kolejnic/trubek hořáku. Tento typ požáru se nazývá flash-back a může způsobit vážné poškození vašeho grilu a vytvořit nebezpečný provozní stav.
Abyste tomu zabránili, pravidelně kontrolujte a čistěte hořáky.
Použijte kryt na gril FORCE™ nebo FURNACE™ pro extra ochranu a pro snížení tohoto rizika.

ŘEŠENÍ PROBLÉMŮ

Hořák se při použití zapalovače nezapálí:

Ventil láhve není zapnutý	Zapněte ventil láhve
Láhev je prázdná	Vyměňte ji za plnou láhev
Zapalovač nejiskří	Odstraňte rošt/talíř a vizuálně zkontrolujte, zda elektroda má jiskru. Zkontrolujte, zda kabely k bodu zapalování nebo od ventilu k podvozku nejsou rozbité nebo odpojené. Zkontrolujte také vyrovnání jiskřiče. Pokud není jiskra, kontaktujte svého prodejce.
Injektor je ucpaný	Vyčistěte vstřikovač zubním kartáčkem. Nevrtejte ani nepoužívejte drát. Nevyjímejte vstřikovač.

Plamen hořáku je nepravidelný:

Hořák je ucpaný	Odstraňte varnou plochu a zkontrolujte hořák, zda není ucpaný. Vyčistěte porty.
Uvnitř hořáku hoří plamen (syčící zvuk)	Vypněte hořák, nechte vychladnout a znovu zapalte podle pokynů.
Regulátor je vadný	Kontaktujte poskytovatele služeb.
Injektor je částečně ucpaný	Vyčistěte vstřikovač zubním kartáčkem. Nevrtejte ani nepoužívejte drát. Nevyjímejte vstřikovač. Kontaktujte poskytovatele služeb.

Z přípojek uniká plyn:

Spoje jsou uvolněné	Utáhněte uvolněné spoje (nepřetahujte) a otestujte těsnost pod tlakem roztokem mýdlové vody (strana 7)
Hadice je poškozená	Kontaktujte servis u svého prodejce - vyměňte hadici.
Plynový ventil je vadný	Kontaktujte servis u svého prodejce
Závity jsou poškozené	Kontaktujte servis u svého prodejce

SESTAVA GRILOVÁNÍ A STOJANU

Gril a digestoř se dodávají plně smontované. Pro sestavení je třeba stojan nejprve postavit (poznámka: z důvodů přepravy je gril přišroubován k horní části stojanu a měl by být odstraněny před pokusem o montáž stojanu). Gril je po sestavení opětovně připevnění umístěn zpět do stojanu (lze jej vyjmout a vařit z vyvýšené lavice). Je potřeba pouze středně velký křížový šroubovák. Otevřete karton shora a otevřete díly. Odstraňte všechny obaly (zejména vložte uvnitř šasi grilu) a položte díly na čistý povrch. Zkontrolujte, zda nejsou nějaká poškození nebo chybějící díly (pokud najdete, kontaktujte svého poskytovatele služeb)

ZAHRNUTÉ DÍLY FORCE™ A FURNACE™

01/ Digestoř, gril podvozek a stojan 01B horní montáž x 1ks	02 / Levá přední noha x 1ks	03 / Levá zadní noha x 1ks	04 / Pravá přední noha x 1ks	05 / Pravá zadní noha x 1ks	06 / Podpěra spodní police L x1ks	07 / Podpěra spodní police R x 1ks	08 / Litinový gril x 2ks (pouze model FORCE)	09 / Držák na zápalky x 1ks
			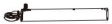					
10 / Litinový střední gril (pouze model FORCE) x 1ks	11/ Litinový gril (pouze model FURNACE) x 2ks	12 / Zásobník na tuk x 1ks	13/ Podpěra horní police L x 1ks	14/ 14/ Podpora horní police R x 1ks	15/ Rukojeť víka x 1ks	16 / Spodní police x 1ks	17 / Horní police x 1ks	18 / Hliníkový drát x 2ks
A / Šroub M6x12 x 2ks	B / Šroub M5 x 20 x 8ks	C / Pružinová podložka Ø 5 mm x 10ks	D / Pružinová podložka Ø 6 mm x 1ks	E / Plochá podložka Ø 6 mm x 7ks	F / Šroub M5 x 15 mm x 4ks	G / Plochá podložka Ø 5 mm x 2ks	H / Matice M6 x 1ks	I / Válcový pás x 1ks
J / Šroub M6 x 28 x 6 ks	K / šroub M6x 12 x 1ks							

OBAL

Odstraňte všechny vnitřní kartony a obaly ze sestavy grilu a digestoře. Před uvedením do provozu odstraňte všechny vnější obaly a vyjměte spotřebič ze základny obalu. Recyklujte v souladu s místními zákony.

KROK 01

/Otevřete víko a upevněte rukojeť víka (15) pomocí dvou šroubů M5x15mm (F), dvou pružných podložek Ø 5mm (C) a dvou plochých podložek Ø 5mm (G) . Utáhněte na místě.

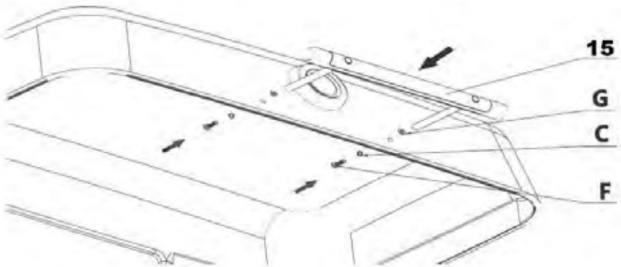

KROK 02

/ Sestava víka a podvozku grilu je při přepravě přišroubovaná k horní části stojanu čtyřmi šrouby M6x20mm a čtyřmi plochými podložkami Ø 6mm (dvě vpředu a dvě vzadu). Před pokusem o stavbu stojanu by měla být odstraněna horní část stojanu.

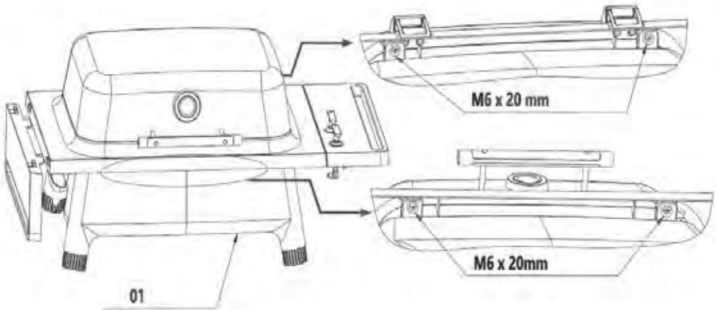

Nakloňte sestavu mírně dozadu a vyšroubujte oba šrouby M6x 20 mm, poté proveďte totéž vpředu a podepřete díly tak, aby nespadly. Uschovejte všechny upevňovací prvky pro pozdější použití. Odnímatelné nálepky na přední a zadní straně značí pozice těchto šroubů. Sejměte sestavu víka a rámu grilu z horní části stojanu a položte na zem.

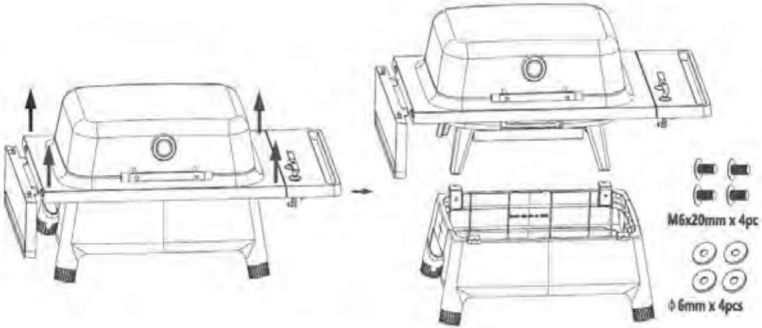

KROK 03

/ Vezměte horní část stojanu (01B) a položte jej dnem vzhůru (nohy směřují nahoru) na čistý povrch (poznámka: tato část nemá přední ani zadní část).

Vezměte pravou přední nohu (04 s otvorem pro šroub v patce) a zasuňte ji přes pahýl zadního pravého rohu.

Vezměte pravou zadní nohu (05 s otvorem pro šroub v patce) a zasuňte ji přes pahýl předního pravého rohu.

Vezměte levou přední nohu (02) a nasaďte ji na pahýl zadní levé nohy. Vezměte levou zadní nohu (03) a nasaďte ji na pahýl přední pravé nohy. Vezměte hliníkový drát (18) a upevněte je do otvoru pro šroub pomocí čtyř šroubů M6x20mm (J) a ploché podložky (E), ale nedotahujte.

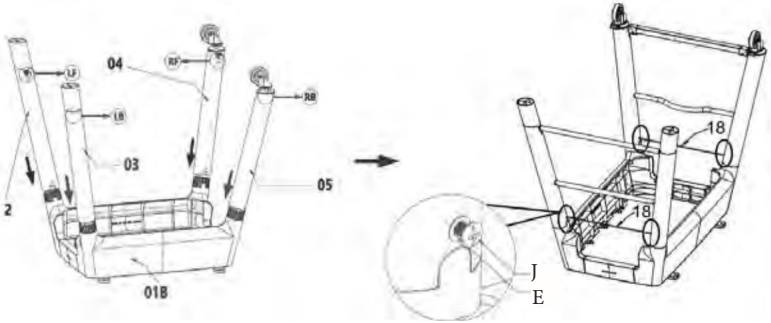

KROK 04

Vezměte dvě podpěry spodní police (06.07) a nasaďte je na válcové výstupky na vnitřní straně každé nohy. Otočte každý z nich tak, aby vnější otvory pro šrouby směřovaly dovnitř a vnitřní otvory pro šrouby směřovaly k horní části stojanu (pokud ne, vytáhněte a nasaďte je opačným způsobem). Vezměte dvě podpěry horní police (13.14) a nasaďte je na nohy (03.04.05.06). Upevněte podpěru spodní police L (06) na místo pomocí dvou šroubů M6x12mm (A). Upevněte podpěru spodní police R (07) na místo pomocí dvou šroubů M6x28 mm (j) a plochých podložek (E). Když je vše smontováno, utáhněte všechny čtyři šrouby a šrouby z kroku 03.

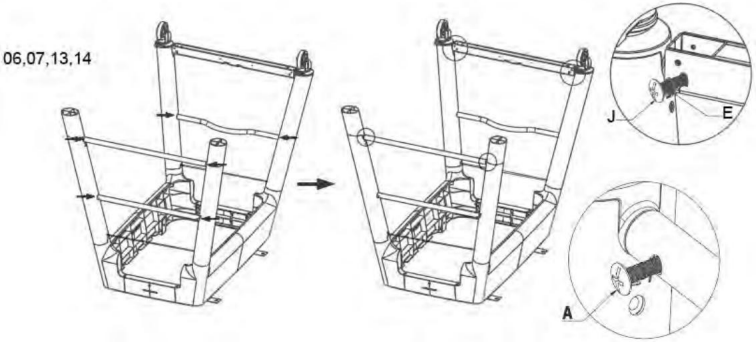

KROK 05

/ Otočte stojan na nohy a zkontrolujte, zda jsou všechny nohy stabilní. Vezměte plastovou spodní polici (16) a položte ji na dvě podpěry spodní police. Vyrovnejte čtyři otvory ve spodní polici se závitovými otvory v podpěrách spodního zásobníku a upevněte je na místo pomocí čtyř šroubů M5x12mm (B) a čtyř pružných podložek (C). Úplně utáhněte. Vezměte plastovou horní polici (17) a položte ji na dvě horní podpěry police. Vyrovnejte čtyři otvory v horní polici se závitovými otvory v podpěrách horních táců a upevněte je na místo pomocí čtyř šroubů M5x12mm (B) a čtyř pružných podložek (C). Úplně utáhněte.

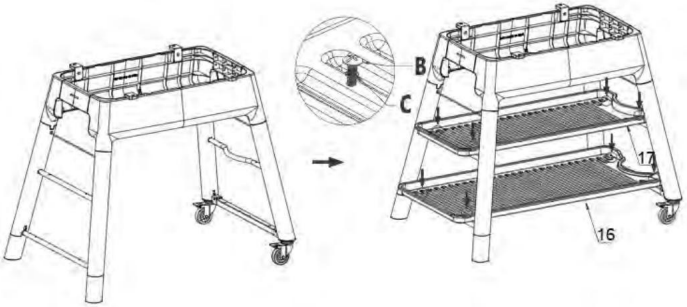

KROK 06

/ Vezměte pásek válce (I) a upevněte jej na místo pomocí dvou šroubů M5x15mm (F). Plynovou láhev lze nasadit na podpěru spodní police R (07) a připevnit na místo pásem válce (I). Utáhněte jej seřízením řemenu válce (I).

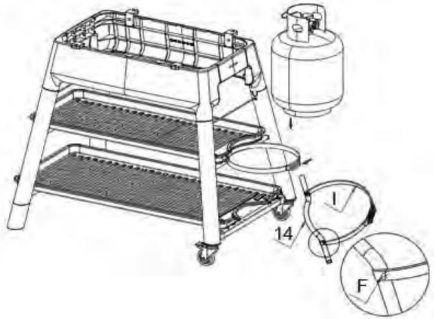

KROK 07

/ Umístěte stojan s pojezdovými koly doprava. Dvě osoby by měly zvedat grilovací zařízení a sestavu digestoře (01A) a umístit ji na stojan (čelem dopředu, kolečka doprava). Upevněte gril k horní části stojanu pomocí čtyř šroubů M6x20mm a 6mm plochých podložek odstraněných v kroku 2 – dvě vpředu a dvě vzadu. Úplně utáhněte.

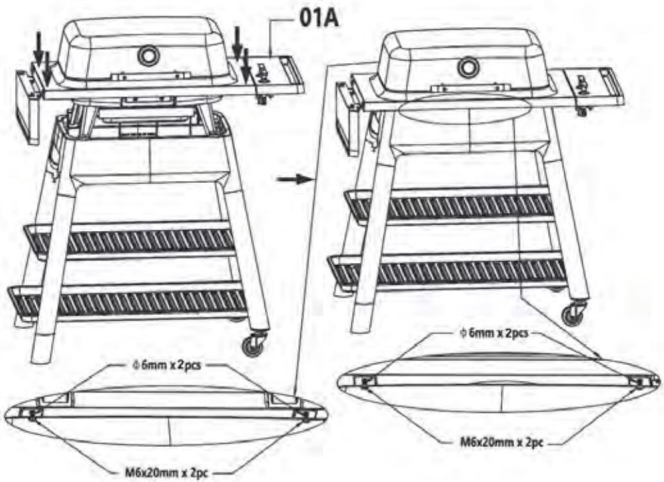

*Vzhledem k probíhajícím konstrukčním úpravám mohou být nosné konzoly trvale připevněny k prvku

KROK 08

/ Chcete-li rozložit poličku na levé straně, podepřete přední část grilu a vytáhněte dopředu (přibližně 1 cm) a napněte pružinu. Otočte levou poličku do svislé polohy a nechte tah pružiny vtáhnout poličku na místo.

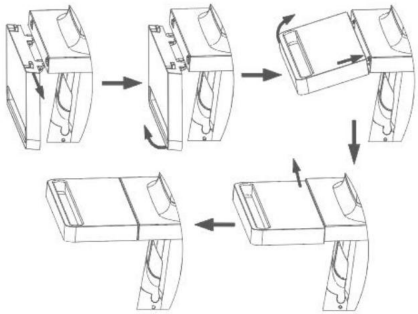

KROK 09

/Nasaďte tác na tuk (12) a jednorázový fóliový tác do držáků na spodní straně grilu. Dávejte pozor, aby byl zásobník na tuk správně umístěn.

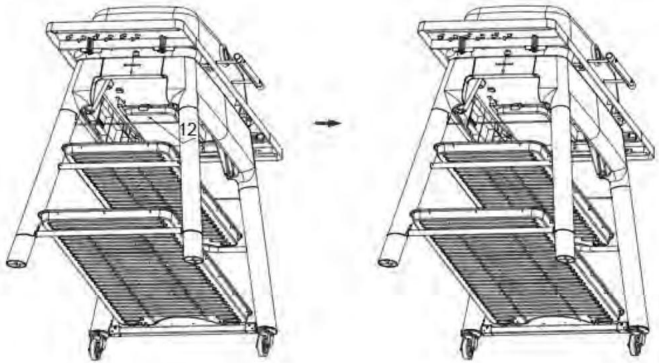

KROK 10

/Umístěte rošty na gril, jak je znázorněno na obrázcích. Každý rošt by měl mít kolem okraje mezeru 5-6 mm . Každý rošt se umístí do drážky na podpěře desky.

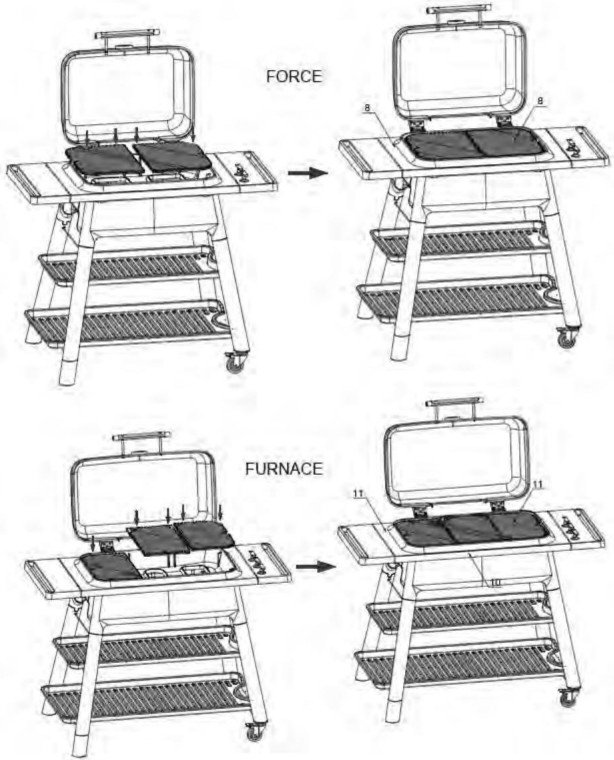

KROK 11

/Vezměte držák zapalovače (09) a upevněte jej na místo pomocí šroubu M6 12mm (K), matice M6 (H), pružné podložky (D) a ploché podložky (E). Zahákněte držák zapalovače na šroub (K). Stojan je nyní kompletní.

/Připojte schválenou hadici a/nebo regulátor k sacímu potrubí (pokud již není připojeno). Umístěte plynovou láhev na podpěru spodní police R (07) a upevněte ji na místě řemenem válce (I). Utáhněte jej seřízením řemenu válce (I). Připojte regulátor k plynové láhvi a proveďte test těsnosti (podle pokynů pro připojení plynu). Před zapnutím přívodu plynu a zkouškou těsnosti zkontrolujte, zda jsou všechny spoje hadic těsné a zda jsou všechny ovládací knoflíky vypnuté.

ÚDRŽBA

Následující program údržby se doporučuje provádět každých 12 měsíců nebo před použitím grilu na začátku každé grilovací sezóny.
Poznámka: Před prováděním jakékoli údržby grilu se ujistěte, že je gril vychladlý.
1. Zajistěte, aby v okolí vašeho plynového grilu nebyly žádné hořlavé materiály, benzín a jiné hořlavé kapaliny.
2. Nebraňte proudění spalovacího a ventilačního vzduchu do a z vašeho plynového grilu.
3. Při kontrole a čištění kolejnic hořáku se musíte ujistit, že všechny porty hořáků a trubky hořáků jsou čisté od hnízd hmyzu a pavučin. Ucpaná trubice může způsobit požár pod spotřebičem.

POSTUP FURNACE GRILU: DEMONTÁŽ HOŘÁKOVÝCH TRUBEK

Poznámka: Vezměte prosím na vědomí, že před vyjmutím trubek hořáku je třeba odstranit grilovací desky.

KROK 01 /Vyjměte šrouby s křížovou hlavou x 3

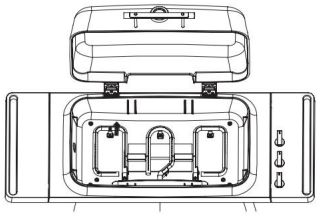

KROK 02
/Posuňte hořáky směrem k zadní části grilu a odstraňte zapalovací kabely ze sestavy hořáku a zvedněte sestavu hořákové lišty z plynového grilu.

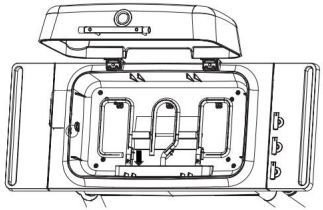

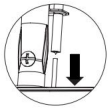

KROK 03
/Prohlédněte hořáky, zda neobsahují hmyzí sítě a hnízda nebo jakékoli jiné ucpání, trubku hořáku a porty lze v případě potřeby vyčistit tenkým kouskem drátu.

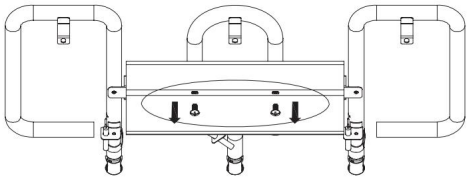

Při vvrácené sestavy hořáku opakujte výše uvedený postup v opačném pořadí a při výměně se ujistěte, že je hořák správně usazen nad výstupy regulace plynu.

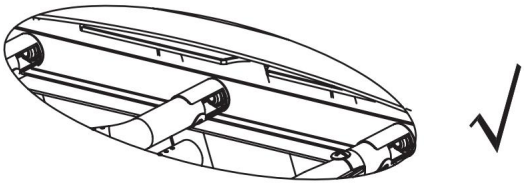

POSTUP FORCE GRILU: VYJMUTÍ TRUBEK HOŘÁKU

Poznámka: Vezměte prosím na vědomí, že před vyjmutím trubek hořáku je třeba odstranit grilovací desky.

KROK 01
/Vyjměte šrouby s křížovou hlavou x 2

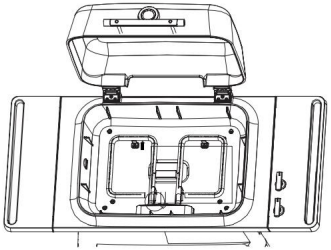

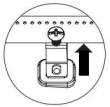

KROK 02
/Posuňte hořáky směrem k zadní části grilu a vyjměte zapalovací kabely z podsestavy hořáku a zvedněte sestavu kolejnice hořáku z plynového grilu.

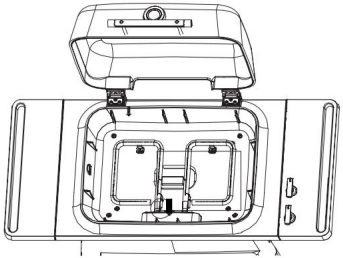

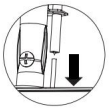

KROK 03
/Prohlédněte hořáky, zda neobsahují hmyzí sítě a hnízda nebo jakékoli jiné ucpání. Trubku hořáku zvedněte ze sestavy kolejnice hořáku z plynového grilu. Porty lze v případě potřeby vyčistit tenkým kouskem drátu.

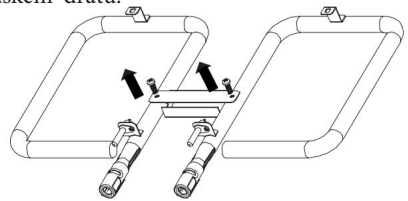

Při vrácení sestavy hořáku opakujte výše uvedený postup v opačném pořadí a při výměně se ujistěte, že je hořák správně usazen nad výstupy regulace plynu.

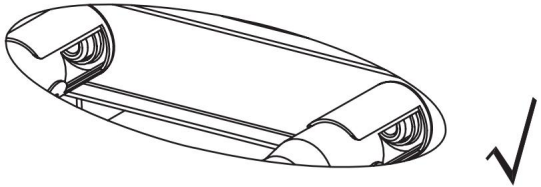

KONTROLA STABILITY HOŘÁKŮ

Vizuálně zkontrolujte správnou funkci plamenů hořáku, když je jednotka v provozu, a to kontrolou plamene / plamenů hořáku s odstraněnými varnými deskami a grily. Dobrý plamen by měl být modrý se žlutou špičkou.
Poznámka: Při sledování činnosti hořáku dávejte pozor, abyste se neopírali do plamene, jinak může dojít ke zranění.

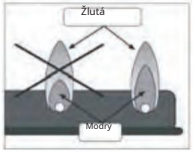

ČIŠTĚNÍ VAŠEHO PLYNOVÉHO GRILU

Doporučujeme, abyste svůj plynový gril čistili pouze jemným mycím roztokem, vyvarujte se použití abrazivních čisticích prostředků nebo čisticích prostředků na bázi rozpouštědel, které mohou poškodit povrchovou úpravu vašeho plynového grilu a způsobit ztrátu záruky.
Poznámka: Před čištěním grilu se ujistěte, že má gril nízkou teplotu.
HOŘÁK Vykartáčujte vnější strany hořáků tvrdým kartáčem, abyste odstranili rez a nečistoty. Ujistěte se, že všechny porty jsou otevřené.

ZÁSOBOVÁNÍ PLYNEM

TESTOVÁNÍ TĚSNOSTI OBECNĚ: Přestože jsou plynové spoje na grilu před odesláním testovány na těsnost, musí být na místě instalace provedena kompletní zkouška těsnosti. Před každým použitím zkontrolujte těsnost všech plynových spojů pomocí níže uvedených postupů. Pokud kdykoli zaznamenáte zápach plynu, měli byste okamžitě zkontrolovat těsnost celého systému.

PŘED TESTOVÁNÍM: Ujistěte se, že byly z grilu odstraněny všechny obalové materiály.
Připravte roztok z jednoho dílu tekutého mycího prostředku a jednoho dílu vody. K aplikaci roztoku na armatury budete potřebovat stříkací láhev, štětec nebo hadr. Při počáteční zkoušce těsnosti se ujistěte, že je láhev s kapalným propanem plná.

TESTOVÁNÍ

1. Vypněte ventily hořáků na grilu
2. Otáčejte ventilem láhve na kapalný propan proti směru hodinových ručiček, abyste ventil otevřeli.
3. Naneste mýdlový roztok na všechny plynové armatury. V místě úniku se objeví mýdlové bubliny.
4. Pokud dojde k úniku plynu, okamžitě vypněte přívod plynu a utáhněte netěsné armatury.
5. Zapněte plyn zpět a znovu zkontrolujte.
6. Pokud by plyn i nadále unikal z některého z armatur, vypněte přívod plynu a kontaktujte zákaznický servis u svého prodejce
7. Pokud se objeví známky nadměrného oděru nebo opotřebení nebo je hadice přeříznutá, je nutné ji před uvedením venkovního plynového spotřebiče do provozu vyměnit.

Na gril by se měly používat pouze díly doporučené výrobcem. Výměna dílů, které nejsou doporučené výrobcem způsobí ztrátu záruky.

ÚDRŽBA

1. Otřete vnější plochy grilu čistým hadříkem.

STOJAN

1.Zkontrolujte pevné utažení všech upevňovacích prvků a v případě potřeby je dotáhněte, aby byla zajištěna pevnost a stabilita.
2.Otřete grilovací stojan čistým hadříkem. Přidejte trochu oleje nebo maziva na všechny pohyblivé části.
3. Pokud je stojan připojen ke grilu, zkontrolujte, zda jsou všechny šrouby, které drží gril a stojan pohromadě, připevněny a utaženy.
4. Opotřebení tohoto grilu lze snížit použitím krytu na grilování a uložením mimo nepřízeň počasí, když se nepoužívá.

SEZNAM DÍLŮ: FORCE™ GRIL

	NÁZEV DÍLU	ks
1	GRIL HBG2 (oranžová)	1
	GRIL HBG2 (mátová)	1
	GRIL HBG2 (kámen)	1
	GRIL HBG2 (grafit)	1
	GRIL HBG2 (červená)	1
2	Rámeček teploměru	1
3	Teploměr	1
4	Podložka rukojeti víka	2
5	Rukojeť víka	1
6	Pant bočních polic	2
7	Pravý hořák	1
8	Litinový rošt levý	1
9	Podvozek pro grilování	1
10	Ovládací knoflík	2
11	Rámeček ovládacího knoflíku	2
12	Polička na odkládání vpravo	1
13	Crossover Box s plynovým zapalováním	1
14	Elektroda	2
15	Levý hořák	1
16	Litinový rošt grilu pravý	2
17	Pružina pro poličku na odkládání	2
18	Polička na odkládání vlevo	1
19	Držák vstřikovače	1
20	Pouzdro vstřikovače	2
21	Vstřikovač	2
22	Matice tělesa vstřikovače	2
23	Držák podnosu na tuk	2
24	Nohy podvozku grilu	4
25	Kryt rukojeti zásobníku na tuk	1
26	Zásobník na tuk	1
27	Podpěra plynové trubky	2
28	Plynová trubice	2
29	Podpora ventilů	2
30	Hadice/regulátor	1
31	Sestava plynového ventilu a potrubí	1
32	Přední/zadní panel stojanu	2
33	Distanční držák stojanu	4
34	Boční panel stojanu	2
35	Hák plynové lahve	1
36	Krytka na stojan přední RR/FL	2
37	Krytka na stojan zadní RL/FR	2
38	Noha levá zadní FL	1
39	Noha levá přední RL	1
40	Podpěrný pás plynové lahve	1
41	Spodní police	1

42	Krytka na nohy pravá zadní RR	1
43	Krytka na nohy pravá přední	1
44	FR Podpěra spodní police L	1
45	Kolečka	2
46	Spodní noha levá přední FL	1
47	Spodní noha levá zadní RL	1
48	Pravá zadní noha	1
49	Pravá přední noha	1
50	Jednorázový alu zásobník	1
51	Distanční držák	1
52	Hardwarová sada (není zobrazeno)	1

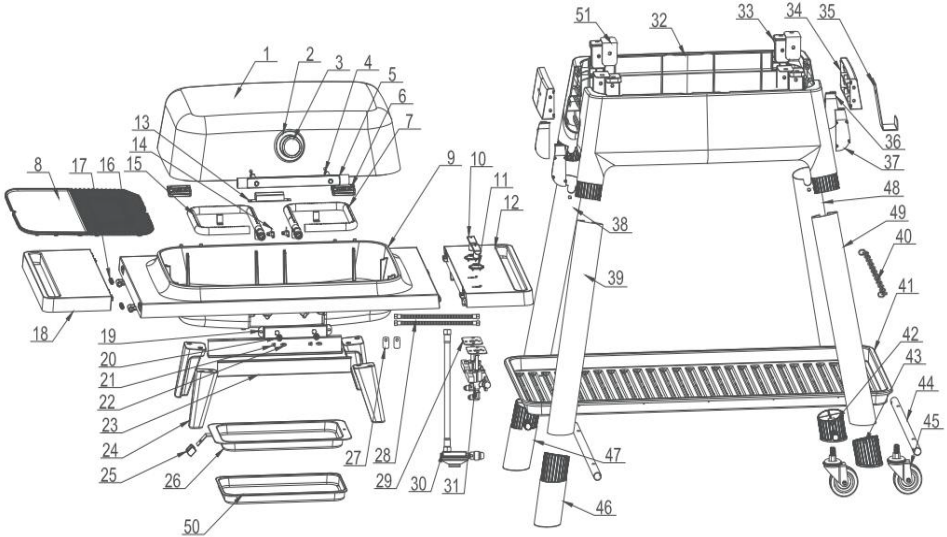

VOLITELNÉ PŘÍSLUŠENSTVÍ: PŘÍSLUŠENSTVÍ NA VAŘENÍ=Úplnou řadu příslušenství najdete na udime-grilujeme.cz

SEZNAM DÍLŮ: FURNACE™ GRIL

	NÁZEV DÍLU	ks
1	GRIL HBG2 (oranžová)	1
	GRIL HBG2 (mátová)	1
	GRIL HBG2 (kámen)	1
	GRIL HBG2 (grafit)	1
	GRIL HBG2 (červená)	1
2	Rámeček teploměru	1
3	Teploměr	1
4	Podložka rukojeti víka	2
5	Rukojeť víka	1
6	Pravý hořák (HBG3)	1
7	Závěs	2
8	Hardwarová sada (není zobrazeno)	1
9	Podvozek pro grilování	1
10	Ovládací knoflík	2
11	Rámeček ovládacího knoflíku	2
12	Polička na odkládání vpravo	1
13	Crossover Box s plynovým zapalováním	2
14	Elektroda (HBG3)	3
15	Levý hořák (HBG3)	1
16	Litinový rošt grilu (HBG2)	2
17	Pružina pro poličku na odkládání	2
18	Polička na odkládání vlevo	1
19	Držák vstřikovače	1
20	Pouzdro vstřikovače	3
21	Vstřikovač	3
22	Matice tělesa vstřikovače	3
23	Držák podnosu na tuk	2
24	Nohy podvozku grilu	4
25	Kryt rukojeti zásobníku na tuk	1
26	Zásobník na tuk	1
27	Podpěra plynové trubky	2
28	Plynová trubice	3
29	Podpora ventilů	2
30	Hadice/regulátor	1
31	Sestava plynového ventilu a potrubí	1
32	Přední/zadní panel stojanu	2
33	Distanční držák stojanu	4
34	Boční panel stojanu	2
35	Distanční držák	4
36	Krytka na stojan přední RR/FL	2
37	Krytka na stojan zadní RL/FR	2
38	Noha levá zadní FL	1
39	Noha levá přední RL	1
40	Jednorázový alu zásobník	1
41	Spodní police	1

42	Krytka na nohy pravá zadní RR	1
43	Krytka na nohy pravá přední FR	1
44	Podpěra spodní police L	1
45	Kolečka	2
46	Spodní noha levá přední FL	1
47	Spodní noha levá zadní RL	1
48	Prostřední hořák	1
49	Litinový středový rošt grilu	1
50	Pravá zadní noha	1
51	Pravá přední noha	1
52	Přepážka	1
53	Podpěra horní police L	1
54	Podpěra spodní police R (vnější)	1
55	Podpora spodní police R (vnitřní)	2
56	Podpěra horní police L	1
57	Horní police	1

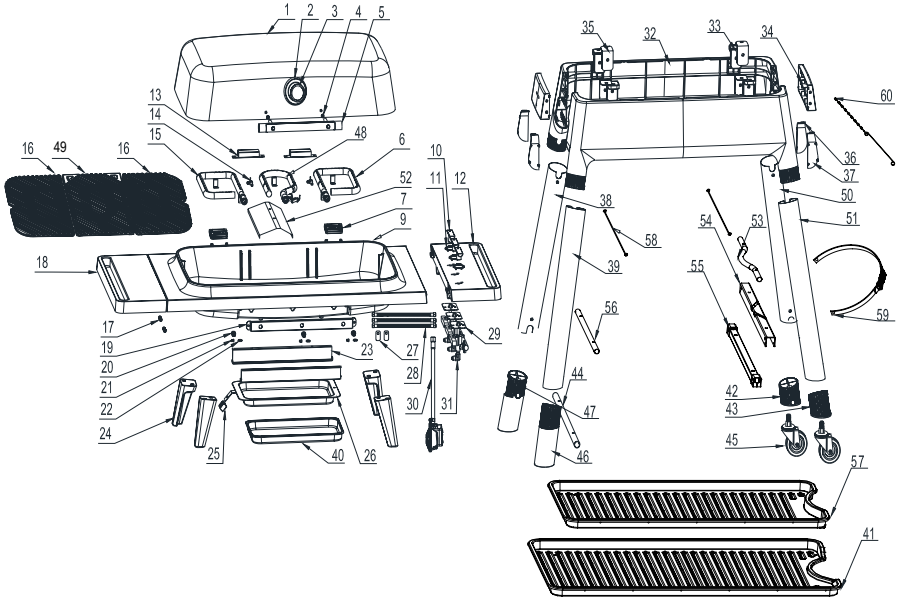

ZÁRUKA

Nákupem produktu Everdure u autorizovaného prodejce jste získali na produkt ze strany výrobce záruku na 2 roky. Everdure poskytuje 2letou záruku od data nákupu proti výrobním vadám v případě, že výrobek byl vždy používán v souladu s pokyny k jeho užívání.
Záruka se vztahuje výhradně na odstranění závad, které při použití v souladu s určením prokazatelně souvisí s vadami materiálu nebo výrobní vadou.
Ihned po obdržení produktu zkontrolujte, zda výrobek funguje a nevykazuje závady. Pokud by koupený produkt měl neočekávaně závadu, respektujte prosím následující postup. Obraťte se do 30 dnů od odhalení závady na vašeho prodejce s dokladem o prodeji s datem nákupu. Nahlaste výrobní číslo výrobku a popište situaci závady produktu.
Závadu na záruku nemůžeme uznat v následujících případech:

- Obvyklé opotřebení při použití v souladu s určením.
- Závady a/nebo škody z důvodu nesprávného neodborného používání nebo použití v rozporu s určením a také z důvodu neodborné instalace, montáže a pokusů o opravu neautorizovanými osobami.
- Závady a/nebo škody z důvodu nedodržování návodu k obsluze nebo pokynů k provozu / údržbě (jako například poškození chybnou montáží nebo neodborným čištěním povrchu, udícího roštu atd.).
- Změny barvy a poškození produktu (např. barevného povrchu) vlivem povětrnosti (i kroupy), neodborného skladování produktu (bez ochrany před povětrnostními vlivy) nebo neodborného používání chemikálií.
- Závady, které zjevně neomezují použití v souladu s určením nebo používáním produktu.
- Obecně na opotřebitelné díly, udicí rošt, misku, spirálu a těsnění.
- Otěr, rez, deformace či změna zbarvení dílů (zejména díly z nerezové oceli) jsou přirozeným opotřebením při užívání a za žádných okol-ností nemohou být považovány za výrobní vady.
- Závady a/nebo škody z důvodu úprav, použití v rozporu s určením nebo svévolného poškození.
- Závady a/nebo škody z důvodu neodborné údržby a oprav.
- Závady a/nebo škody z důvodu neprovádění pravidelné údržby.
- Závady a/nebo škody, které vznikly při prvotní přepravě.
- Závady a/nebo škody z důvodu vyšší moci.
- Závady a/nebo škody z důvodu opotřebení při profesionálním používání (hotely, gastronomie, akce atd.).

Everdure vylučuje jiné nároky zákazníka, než ty, které jsou výslovně uvedeny v těchto záručních ustanoveních, pokud neexistuje povinný zákonný závazek nebo ručení. Zvláště to platí i pro nároky na náhradu škody z důvodu nesplnění, náhrady následných škod v souvislosti s vadou, ušlého zisku a škod při přepravě, které nebyly nahlášeny prodejci ve lhůtě 30 dnů po obdržení produktu. Produkty Everdure se neustále dále vyvíjí. Změny produktů se proto mohou uskutečnit bez předchozího oznámení.

Po dobu trvání opravy není nárok na náhradní produkt.
Provedením záručního plnění se neprodlužuje záruka, ani nezačne záruka běžet od začátku. Vyměněné díly přechází do vlastnictví Everdure. Při výměně produktu začíná záruční doba od začátku.
Společnost Everdure a distributor Graffishing&hunting David Lužný nenese odpovědnost za žádné zvláštní, nepřímé či následné škody.
Společnost Everdure neopravňuje žádné osoby či společnosti k přebírání jakýchkoliv závazků či odpovědností v souvislosti s instalací, po-užíváním, odstraňováním, vracením či náhradou jejich zařízení.

Ani společnost Graffishing, ani autorizovaný prodejce Everdure nepřijímají odpovědnost za náhodné nebo následné škody na majetku nebo osobách způsobené používáním tohoto produktu. Ať už je vůči společnosti Graffishing uplatněn nárok na základě porušení této záruky nebo jakéhokoli jiného typu záruky vyjádřené nebo předpokládané zákonem, výrobce v žádném případě nenese odpovědnost za žádné zvláštní, nepřímé, následné nebo jiné škody jakékoli povahy, které by přesahovaly smysl původního nákupu tohoto produktu. Veškeré záruky výrobce jsou uvedeny v tomto dokumentu a nevzniká vůči výrobci žádné nároky na jakoukoli záruku nebo zastoupení.

OBJEDNÁVKY NÁHRADNÍ DÍLY
Chcete-li objednat náhradní díly, kontaktujte místního distributora Everdure
KONTAKTUJTE SLUŽBY ZÁKAZNÍKŮ
Pokud máte jakékoli dotazy nebo problémy, obraťte se na zákaznický servis,
od pondělí do pátku, 8:00 - 17:00 hod.

David Lužný
Obchodní zástupce a rozvoz zboží po České republice
GRAFFISHING & HUNTING

Tel: +420 732 779 911
Plumlovská 3614
Prostějov 796 04
IČO: 75672201 DIČ: CZ8208093498

E-mail: da.wa@seznam.cz
Email: graffishing.info@gmail.com
www.graffishing.cz

Sklad: Honza Schwarz

Hlavní centrální sklad:
Plumlovská 3614 Prostějov 79604

tel: 420 739 201 310

Objednávky: honza@kamofish.cz

ZÁRUČNÍ SERVIS
Obraťte se na nejbližšího prodejce Everdure o opravu nebo výměnu náhradních dílů.
Distributor výrobků Everdure vyžaduje doklad o nákupu, aby mohla uplatnit záruční nárok; proto si uschovejte svůj původní prodejní doklad nebo fakturu pro budoucí použití.
Sériové číslo a číslo modelu vašeho výrobku najdete uvnitř víka zásobníku. Zaznamenejte si níže uvedená čísla, protože štítek se může opotřebovat nebo být po čase nečitelný.

---	---
Model	Sériové číslo
---	---
Datum nákupu	Autorizovaní dealer

Přidejte se ke správné likvidaci obnově a recyklaci výrobku s kolektivem Ekokom a Elektrowin

Vážení zákazníci, vzhledem k tomu, že vstoupil v účinnost nový zákon o výrobcích s ukončenou životností ode dne 1. ledna 2021, dovolujeme si Vás jako zákazníky pro přehlednost informovat podle zákona o výrob-cích s ukončenou životností o způsobu zajišťování zpětného odběru, kterým byl v příslušné části plně nahra-zen zákon č. 185/2001 Sb., o odpadech a o změně některých dalších zákonů, ve znění pozdějších předpisů (dále jen „zákon o odpadech“).

Naše společnost David Lužný Plumlovská 3614, Prostějov 796 04, IČO: 756 72 201, DIČ: CZ8208093498 bude své povinnosti výrobce elektrozařízení v plném rozsahu plnit, zejména pak povinnost hradit příslušný recyklační příspěvek, prostřednictvím kolektivního systému Elekrowin i Ekokom , za veškerá elektrozařízení a materiály uvedené na trh v České republice.

ELEKTROWIN A.S. MICHELSKÁ 300/60 140 00 PRAHA 4 ČESKÁ REPUBLIKA Evidenční číslo kolektivního systému: KH001/05-ECZ

a

EKO-KOM, a.s. Na Pankráci 1685/17 140 21 Praha 4

Kolektivní systém Elektrowin a Ekokom má v rámci České republiky vybudovanou mimořádně hustou síť sběrných míst a sběrných nádob, kde mohou spotřebitelé bezplatně odevzdat vyřazené elektrospotřebiče a recyklační materiály námi uváděné na trh.

Detailnější informace o sběrné síti kolektivního systému Elektrowin a Ekokom jsou blíže k dispozici na internetové adrese www.elektrowin.cz, www.ekokom.cz a ve veřejně přístupném registru míst zpětného odběru vedeným Ministerstvem životního prostředí na internetové adrese www.mzp.cz.

Veškeré poplatky za příslušný recyklační příspěvek za elektrozařízení uvidíte u samostatného údaje na da-ňovém dokladu podle zákona o dani z přidané hodnoty.
U každého našeho prodejce elektrozařízení určených k použití v domácnostech, u něhož nebylo zřízeno ve-řejné místo zpětného odběru a který nemá povinnost zajistit zpětný odběr odpadních elektrozařízení v místě prodeje, má umístěné viditelně a čitelně ve svém prodejním místě informaci o tom, kde lze odpadní elek-trozařízení pocházející z domácností odevzdat ke zpětnému odběru na území obce, městské části nebo městského obvodu podle místa prodeje.

Informujte se u svého prodejce.
Řiďte se prosím značkami na daném výrobku:
Přispějete tak ke správné likvidaci, obnově a recyklaci výrobku.

Děkujeme Vám

David Lužný
Plumlovská 3614, Prostějov 796 04
IČO: 756 72 201, DIČ: CZ8208093498
Výhradní dovozce značek : Bradley Smoker, Borniak, Pitboss, Louisiana grills, SmooKing, Nexgrill, Everdure, Flash, Smo-king, Koření, SteakChamp

POZNÁMKY

FORCETM

2 x HOŘÁK
PLYNOVÝ GRIL

HBG2OUS

HBG2GUS

HBG2SUS

HBG2MUS

HBG2RUS

HBG2BUS

FURNACETM

3 x HOŘÁK
PLYNOVÝ GRIL

HBG3SUS

HBG3OUS

HBG3MUS

HBG3GUS

HBG3BUS

everdure
by heston blumenthal

IM Ref: FORCE&FURNACEUS 11/2016/30

POUZE PRO VENKOVNÍ POUŽITÍ

everdurebyheston.com