4K

Návod k obsluze

Děkujeme za Váš nákup!

Přečtěte si prosím pozorně tuto příručku, abyste se ujistili, že získáte ty nejlepší výsledky z vašeho 4K grilu.

Podívejte se na naše webové stránky pro skvělé rady a tipy a věnujte prosím pár minut stažení naší bezplatné aplikace, která je plná lahodných receptů a uživatelských příruček.

everdurebyheston.com/international

Můžete začít oskenováním QR kódu.

POZOR!

NEPOUŽÍVEJTE TENTO SPOTŘEBIČ BEZ PŘEČTENÍ PŘÍRUČKY NÁVODU

NEPOKLÁDEJTE PŘEDMĚTY NA NEBO K TOMUTO SPOTŘEBIČI

NESKLADUJTE CHEMIKÁLIE NEBO HOŘLAVÉ MATERIÁLY A NEPOUŽÍVEJTE AEROSOLY V BLÍZKOSTI TOHOTO SPOTŘEBIČE

NEZAPALUJTE GRIL SE ZAVŘENÝM VÍKEM

Do tohoto spotřebiče nevkládejte více než 1kg tuhého paliva při začátku zapalování.
Přeplnění komory dřevěným uhlím může mít za následek zničení potravin a / nebo poškození produktu.
Tento elektrický venkovní gril na dřevěné uhlí je určen pouze pro venkovní použití. Nepoužívejte uvnitř!
Než se pokusíte sestavit, zprovoznit nebo instalovat produkt, přečtěte si pozorně celou tuto příručku. Tím zajistíte, že Váš nový gril na dřevěné pelety bude připraven na bezproblémový provoz. Doporučujeme také uschovat si tuto příručku pro budoucí použití.
Za určitých okolností mohou elektrické spotřebiče představovat zdravotní riziko. Před čištěním nebo prováděním údržby odpojte spotřebič od elektriky. Pokud se spotřebič nepoužívá, odpojte spotřebič ze zásuvky a zcela zasuňte napájecí kabel.
Toto zařízení se nedoporučuje používat dětem, osobám se sníženými fyzickými, smyslovými nebo mentálními schopnostmi nebo nedostatkem zkušeností a znalostí, pokud nejsou pod přímým dohledem nebo poučením osoby odpovědné za jejich bezpečnost.
Děti by si se spotřebičem neměly hrát. Čištění a údržba by neměla být prováděna dětmi bez dozoru.
Děti nebo domácí zvířata bez dozoru by neměly být v blízkosti grilu při vaření nebo během zahřívání či chlazení.
Ujistěte se, aby děti nebo domácí zvířata byla během používání udržována v dostatečné vzdálenosti od grilu.
VAROVÁNÍ! Nedovolujte dětem a zvířatům aby se pohybovali v blízkosti grilu.
Před provozem tohoto spotřebiče se ujistěte, že všechny elektrické přípojky jsou bezpečné, suché a chráněné před vlhkostí.
NEODPOJUJTE spotřebič mokrýma rukama a NEODPOJUJTE napájecí kabel extrémní silou.

Z hlediska bezpečnosti, pokud je napájecí kabel poškozen, musí být vyměněn autorizovaným servisním střediskem nebo kvalifikovanými osobami.

Při použití vždy plně vysuňte napájecí kabel (ponechání napájecího kabelu zcela nebo částečně zasunutého může způsobit přehřátí a poškození kabelu). Nevytahujte kabel nepřiměřenou silou. Pokud se nelze vyhnout použití prodlužky, vždy používejte kvalitní (nízko-odporové) kabely, které jsou vhodné pro prostředí, kde zrovna vaříte, a použijte co nepřiměřenou silou. Pokud se nelze vyhnout použití prodlužky, vždy používejte kvalitní (nízko-odporové) kabely, které jsou vhodné pro prostředí, kde zrovna vaříte, a použijte co nejkratší možnou délku, aby se zajistilo dostatečné napájení spotřebiče elektrickou energií.
Nepoužívejte tento spotřebič s programátorem, časovačem nebo jiným zařízením, které automaticky zapíná spotřebič, protože by mohlo vzniknout nebezpečí požáru, pokud je spotřebič zakrytý nebo nesprávně umístěný.
Vzhledem k tomu, že dřevěné uhlí může doutnat po delší dobu, buďte opatrní při odstraňování popela po vaření.
Doporučuje se používat nehořlavá (železná nebo keramická) nádoba na shromáždění žhavého popela před ponořením do vody nebo správnou likvidací.
Tento gril byl navržen pro použití společně se základnou, která je součástí dodávky nebo na zabudování dovnitř.
Při použití se základnou se ujistěte, že povrch je rovný a ostatečně silný, aby troubu udržel. Pokud bude trouba zabudována dovnitř, ujistěte se, že konstrukce odolá teplotě minimálně 80 °C.

Cool-to-touch* (Chladné-na-dotek) prohlášení:

Gril 4K je vyroben s ohledem na bezpečnost. Izolační materiál a dvouplášťová konstrukce drasticky sníží přenos sálavého tepla do vnější strany těla trouby při maximální teplotě trouby 220 °C s uzavřeným poklopem po dobu ne více jak 2 hodiny
Poklop a vrchní odvzdušňovací prostor nejsou chladné na dotek a maximální pozornost by měla být věnována při manipulaci v

obě, kdy používáte gril dlouhou dobu. Při vaření vždy doporučujeme používat tepelně odolné rukavice

*Maximální teplota pro kontaktní zónu kromě poklopu a horního větrání je o 60 °C více než je venkovní teplota

Lidé s hořlavými oděvy a materiály, jako je nylon ap. by se měli zdržovat daleko od grilu, když je v provozu.

Nepoužívejte tento spotřebič k žádnému jinému účelu, než k jakému je určen. V případě když začne hořet tuk, odstraňte jídlo (pokud je to možné) a nechte oheň přirozeně vyhořet. Většina tuku se rychle spálí, když se dostane do kontaktu s dřevěným uhlím; pravidelné čištění po použití by mělo snížit nahromadění tuku a zbytků potravin, které jsou hořlavé a mohou způsobit požár. Požárům tuků lze zabránit řádným čištěním tuků a olejů z tepelného štítu a misky kolem elektrického prvku a spodku grilu. Nedovolte, aby se ve spodní vnitřní straně grilu nashromáždil popel - řádně vyčistěte po každém použití.
Je důležité, abyste si schovali tyto pokyny, doklad o koupi a další důležité dokumenty o tomto produktu pro případ, že byste je v budoucnu potřebovali.
Vzhledem k neustálému vývoji produktů, si Everdure by Heston Blumenthal vyhrazuje právo změnit specifikaci nebo vzhled výrobků bez předchozího upozornění.

POZOR

Pokud je to možné, chraňte troubu před silným větrem. Vzhledem k tomu, že vaření na dřevěné uhlí se může lišit v čase a intenzitě, doporučuje se, aby trouba nebyla během vaření ponechána bez dozoru déle než 5 minut.
Tento spotřebič není vhodný pro montáž do pohybujícího se vozidla (loď, přívěs ap.)

Nepoužívejte ani neskladujte tento spotřebič v oblastech s vysokým výskytem soli (mořské prostředí) nebo v oblasti s žíravými výpary nebo kapalinami (jako je domácí bazén), protože tyto chemikálie mohou způsobit zhoršení stavu materiálů spotřebiče (a tím porušit záruku výrobku). Pravidelné čištění a zakrytí venkovním krytem může pomoci tento problém snížit

VAROVÁNÍ! Jednotlivé části se mohou při použití vysoce zahřát - manipulujte bezpečně.
Dřevěné uhlí a uhelné produkty produkují při spalování oxid uhelnatý. Pokud je spotřebič používán na tuhá paliva, vždy jej uchovávejte v dobře větraném prostoru, aby se zabránilo nahromadění škodlivých plynů.
Nepoužívejte v tomto spotřebiči tuhá paliva impregnovaná akceleranty, ani nepoužívejte žádný jiný typ urychlovače.
Tento spotřebič je určen pouze pro elektrické zapalování dřevěného uhlí.
Použití jakéhokoli akcelerantu by mohlo způsobit vážné škody na majetku nebo zranění osob.

VAROVÁNÍ! Nepoužívejte lihoviny ani benzín na rozdělání ohně nebo při znovu-zapalování! Nepoužívejte ani žádné podpalovače!Časovač zapalování je nastaven na 7 minut. Když je v provozu, prvek bude aktivně ohřívat a zapalovat dřevěné uhlí nad ním. Jakmile časovač skončí, nezačínejte znovu, protože teplo z prvku by narušovalo přirozený průběh hoření dřevěného uhlí. Pokud trouba dosáhne 300 °C, zapalovač se automaticky vypne, aby nedošlo k přehřátí.

Tato trouba je určena pro vaření s kusovým dřevěným uhlím. Výkonnost a spotřeba se mohou dramaticky lišit v závislosti na typu paliva a počasí.
Po vaření vždy nechte tuhé palivo přirozeně vyhořet. Nepoužívejte žádné tekutiny do kterých byste ponořili dřevěné uhlí. Nehýbejte se spotřebičem, zatímco uhlí stále hoří, protože horký popel, částice uhlí, nespálené palivo a horké tuky a oleje na vaření by se mohly rozlit a způsobit popáleniny. Trouba by se neměla pohybovat zvedáním.
Nevkládejte dovnitř trouby lávové kameny nebo jakékoli jiné nehořlavé materiály.
Tuhá paliva se značně liší dobou hoření, vyřazujícím teplem, velikostí a spalováním. Vždy berte na vědomí své okolí a potenciální nebezpečí požáru způsobené jiskrami nebo prskáním paliva. Nikdy nevyhazujte tuhá paliva nebo horký popel v oblastech, kde by mohly způsobit požár. Nikdy nevyhazujte stále hořící tuhá paliva nebo zcela nevyhaslý popel.
Trouba musí být před použitím umístěna na pevném základně. V tomto spotřebiči doporučujeme používat 100% přírodní kusové dřevěné uhlí Everdure.

Před použitím tohoto spotřebiče se vždy poraďte s místními / státními orgány o jakýchkoli požárních omezeních týkajících se použití venkovní trouby (kvůli místním povětrnostním podmínkách).
Při použití pevných paliv dbejte na to, aby okolní prostředí bylo bez hořlavých materiálů. Nevařte pod převislými budovami nebo větvemi stromů. Mějte na vědomí, že pálení tuhých paliv bude produkovat velké množství kouře - rozvažte kde umístíte troubu. Doporučujeme pravidelně udržovat troubu a udržovat ji v dobrém stavu. Toho lze dosáhnout dodržováním rad a doporučení pro čištění a údržbu v této brožuře. Nedodržení těchto pokynů zruší vaši záruku.

UPOZORNĚNÍ: Uživatel si je vědom, že změny nebo úpravy, které nejsou výslovně schváleny stranou zodpovědnou za dodržování předpisů, by mohly zrušit oprávnění uživatele k provozu zařízení.

Toto zařízení je v souladu s článkem 15 pravidel FCC. Provoz podléhá následujícím dvěma podmínkám: (1) toto zařízení nezpůsobuje škodlivé vlnové rušení či záření a (2) chod tohoto zařízení není narušen přijmutím jakéhokoli vlnového záření, které by mohlo způsobit nežádoucí chod trouby.

POZNÁMKA: Tento produkt byl testován a bylo zjištěno, že splňuje limity pro digitální zařízení třídy B podle článku 15 pravidel FCC. Tyto limity jsou navrženy tak, aby poskytovaly přiměřenou ochranu před škodlivým rušením/ zářením v obytné části. Toto zařízení generuje, používá a může vyzařovat vysokofrekvenční energii, a pokud není instalováno a používáno v souladu s pokyny, může způsobit škodlivé rušení rádiové komunikace. Neexistuje však žádná záruka, že ve specifické situaci nemůže dojít k rušení.

Pokud toto zařízení způsobuje rušení příjmu rozhlasového nebo televizního vysílání, uživatel může vyzkoušet jedno nebo více z následujících opatření:
- Přeorientujte nebo přemístěte přijímací anténu
- Zvětšete vzdálenost mezi zařízením a přijímačem
- Připojte zařízení do zásuvky na jiném obvodu, než ke kterému je připojen přijímač.

Požádejte o pomoc prodejce nebo zkušeného rozhlasového/televizního technika.

FCC Prohlášení o škodlivém záření:

Toto zařízení splňuje limity záření stanovené FCC pro nekontrolované prostředí. Toto zařízení by mělo být instalováno a provozováno s minimální vzdáleností 20 cm mezi spotřebičem a vaším tělem.

Toto zařízení je dimenzováno na: 120V ~ 60Hz, Výkon 1400 W
Délka 70 cm Šířka 55 cm Výška 115 cm (na stojanu)

Složení

OBALY:

Před použitím odstraňte všechny vnější obaly a vyjměte gril

Vyjměte a vybalte všechno příslušenství.

Recyklujte podle místních zákonů.

POZOR! K sestavení jsou nutné 2 osoby

DÍLY:

01. Gril 1x	**02. Držadlo poklopu 1x**	**03. Šroubky k držadlu 4x**	**04. Imbusový klíč 1x**
05. Podstavec 1x	**06. Miska na dřevěné uhlí 1x**	**07. Rošt 1x**	**08. Podpory 2x**
09. Tepelný štít 1x	**10. Držadlo misky 1x**	**11. Nádobka na vodu 1x**	**12. Litinový gril 2x**
13. Vysoký gril 2x	**14. Kámen na pizzu 1x**	**15. Držák na sondu 1x**	**16. Sondy na maso 4x**
17. Nohy 4x	**18. Šrouby M6*12mm 16x**	**19. Kleště na dřevěné uhlí**	**20. Kleště na uchopení grilu**

Složení

Krok 1

Otočte stojan (05) vzhůru nohama. Upevněte čtyři nohy (17) ke spodní straně stojanu pomocí šroubů (18)

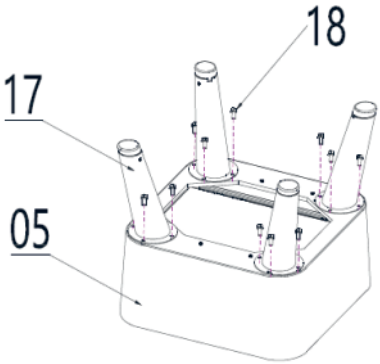

Krok 2

Otevřete šuplík stojanu a nastavte zámek uzávěrky do polohy "odemčený".

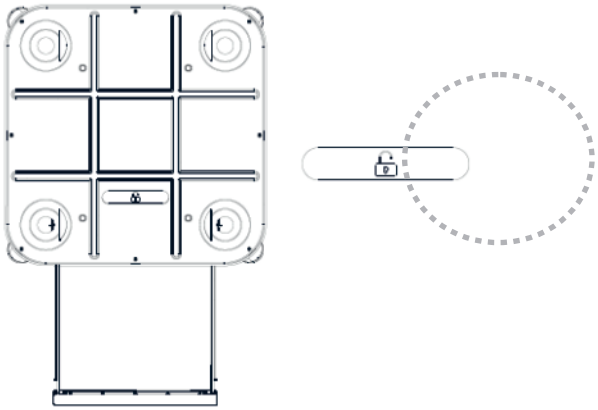

Krok 3

Umístěte rukojeť (02) na předem připravené zdířky ve víku. Pomocí imbusového klíče (04) utáhněte čtyři šrouby rukojeti (03)

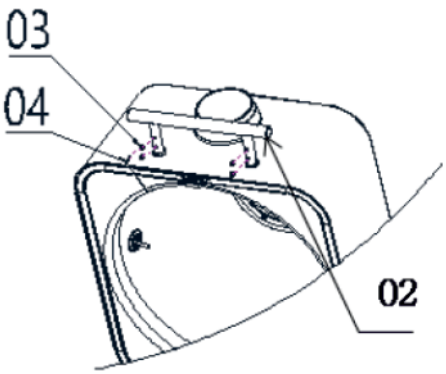

Složení

Krok 4

Umístěte gril (01) na stojan a otočte zámek do polohy "uzamčeno" (pro 2 osoby)

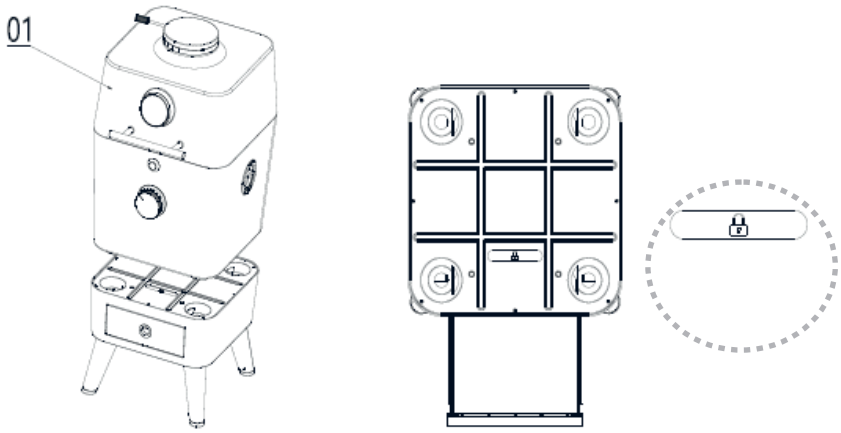

Krok 5

Namontujte podpory (8) a tepelný štít (9). Předem odstraňte veškerou plastovou ochranu.

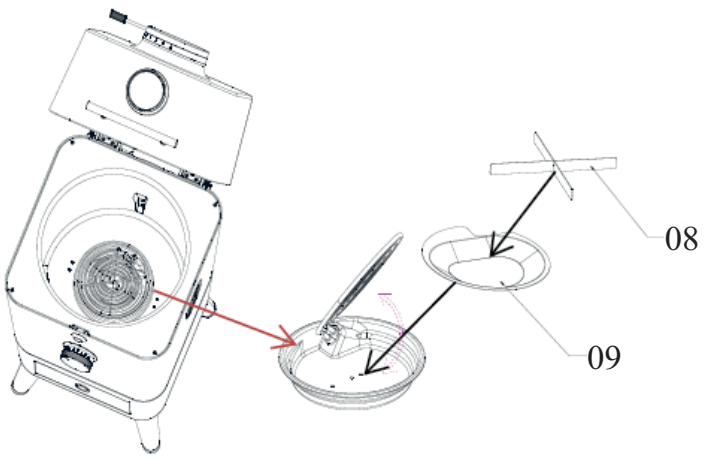

Krok 6

Umístěte kbelík na dřevěné uhlí (06) centrálně do grilu, všimněte si, že vodicí štěrbiny na kbelíku na dřevěné uhlí odpovídají vnitřním vodicím otvorům grilu. Umístěte rošt (07) do středového otvoru nad tepelným prvkem. Nádobu na vodu (11) umístěte do kbelíku na dřevěné uhlí. Rukojeť kbelíku na dřevěné uhlí (10) můžete použít k tomu, abyste kbelík na dřevěné uhlí vyjmuli či vložili zpět (nezapomeňte vyjmout rukojeť, když se výrobek používá!)

Sestavení

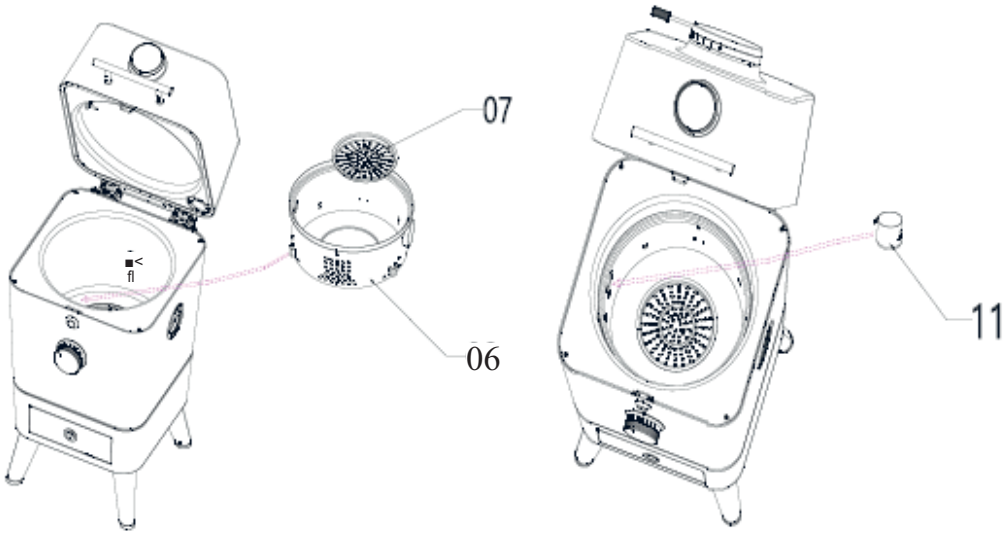

Krok 7

Umístěte buď dva litinové grily (12) nebo dva vysoké grily (13) nebo jeden a druhý na kbelík na dřevěné uhlí.
Můžete si vybrat, která z kombinací Vám bude lépe vyhovovat.
Dbejte na to, aby grily byly vyvážené a stabilní. Tato trouba je dodávána s párem zvedáků (20), které umožňují snadnou instalaci nebo vyjmutí grilů.

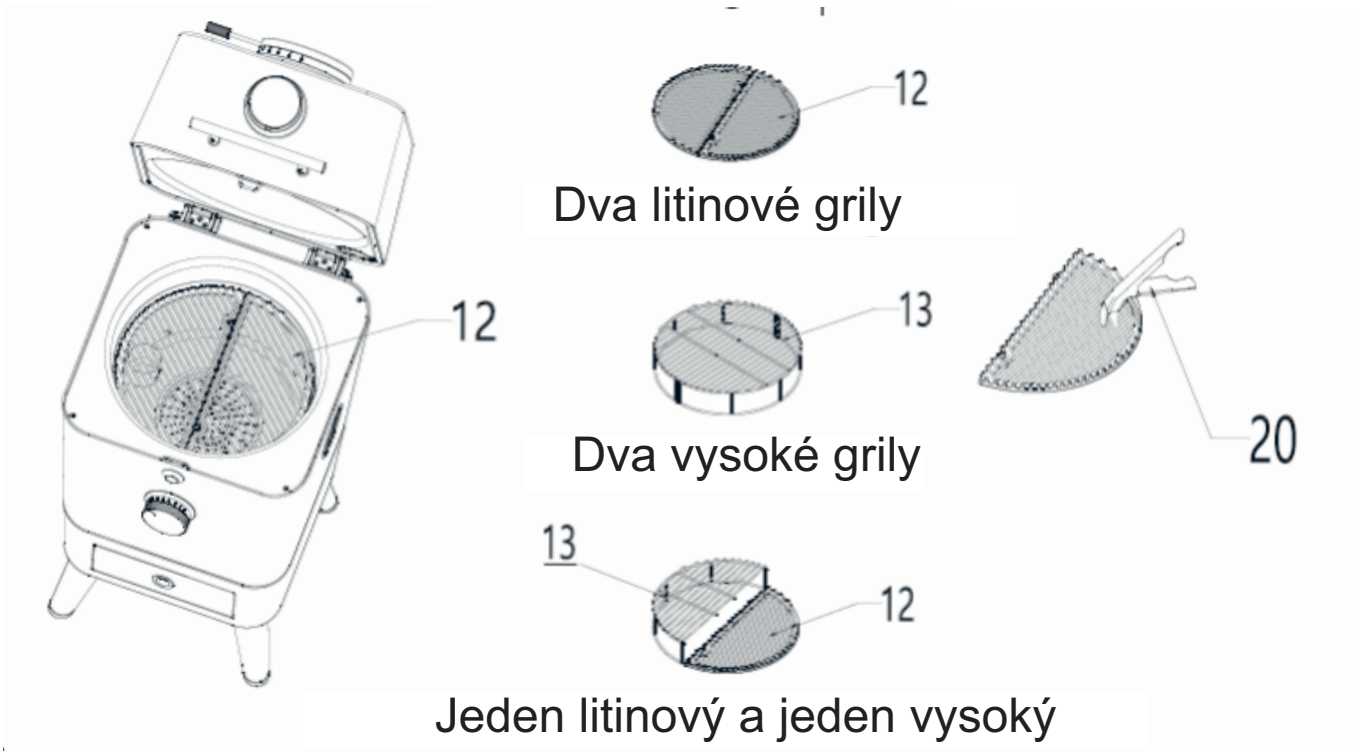

Sestavení

Krok 8

Kámen na pizzu (14) může být uložen na zadním držáku, když se nepoužívá. Kámen na pizzu lze použít jako difuzér tepla během vaření. Umístěte jej na grilovací plochu, nikoli přímo na dřevěné uhlí.
K dispozici jsou také praktické místa na zavěšení nádobí, které se nacházejí vzadu. K otevření zatlačte nahoru a ven.

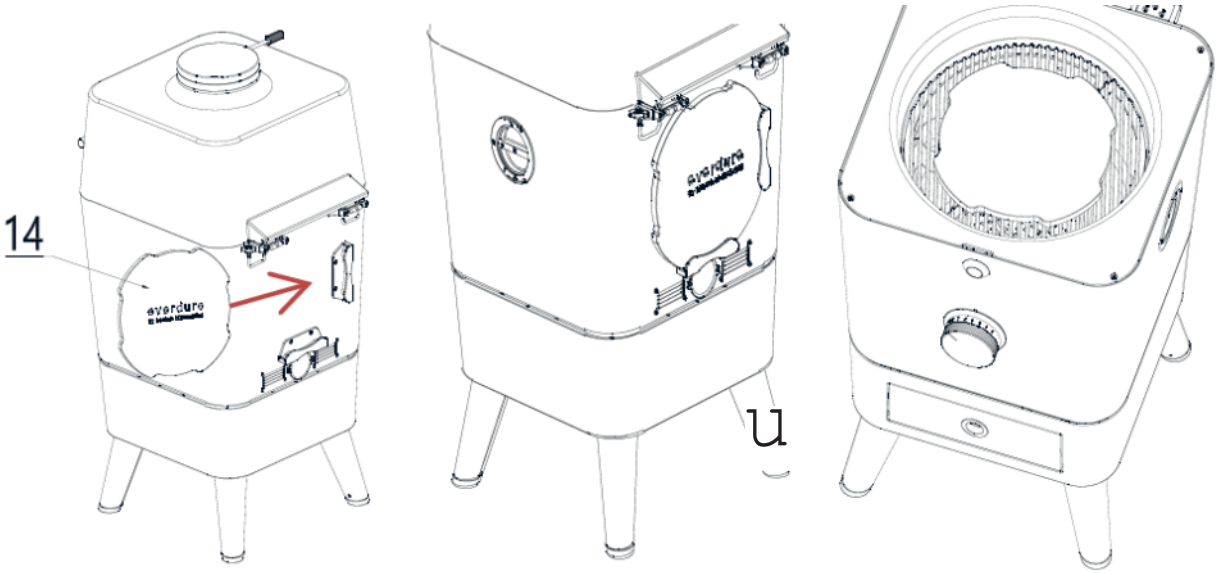

Krok 9

V pravém dolním rohu sestavy víka je připojovací bod sondy. Sondy (16) lze vložit přímo do masa nebo ve spojení s držákem sondy (15) pro měření teploty grilu. **Sondy nelze mýt v myčce!**

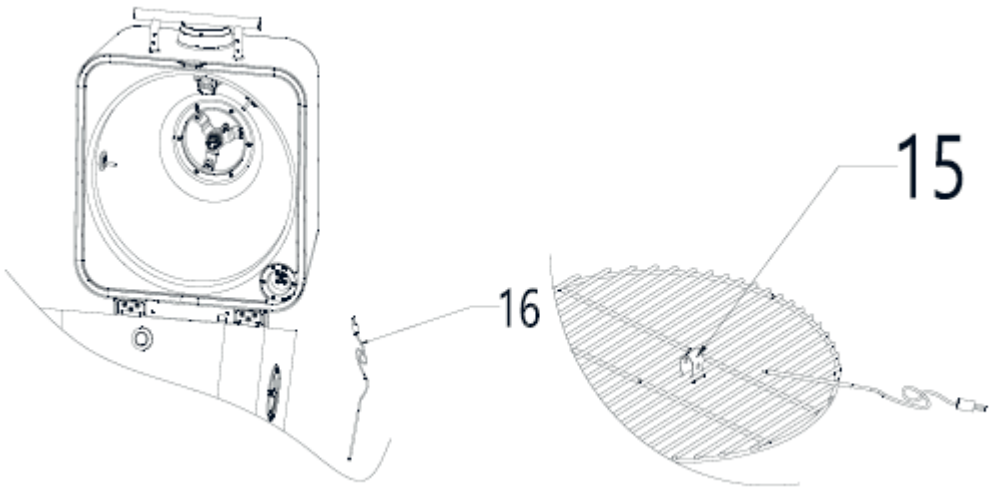

Krok 10

Na pravé straně hlavního tělesa je okno na vkládaní uhlí. Tato praktická funkce umožňuje přidávat palivo pomocí dodaných kleští na dřevěné uhlí (19)

Poznámka: Na víčku jsou poznačeny rotační indikační značky. Když jsou dvě malé šipky nastavené k sobě, víčko se otevře. Na kleštích na dřevěné uhlí jsou tři hloubkové značky, které odpovídají hloubce jejich umístění v peci.

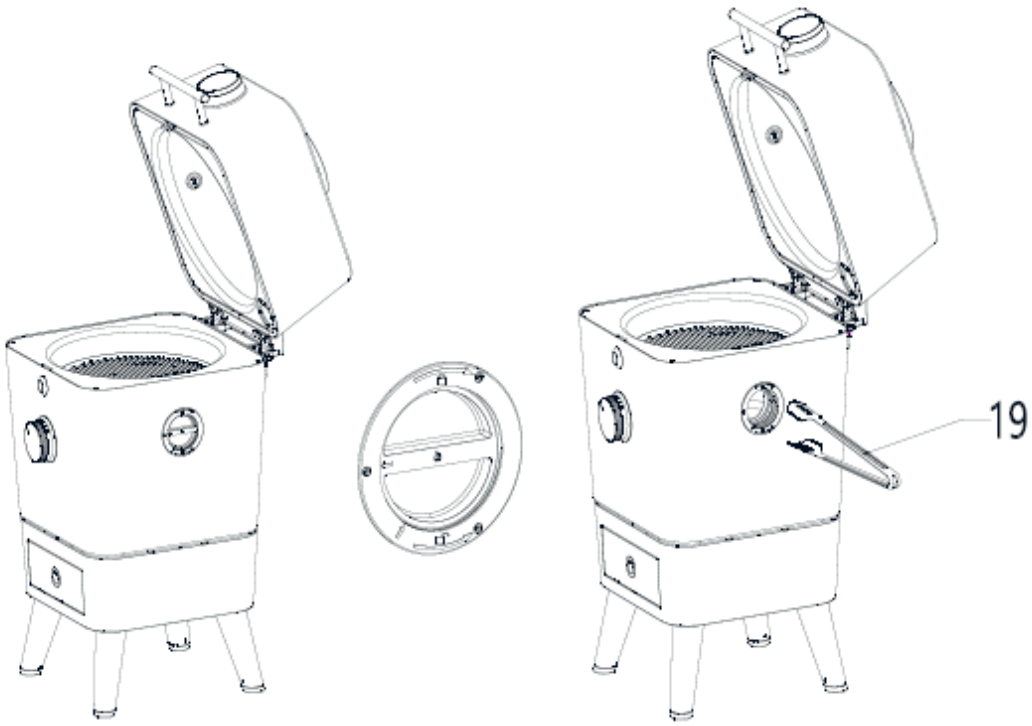

Digitální dotykový displej

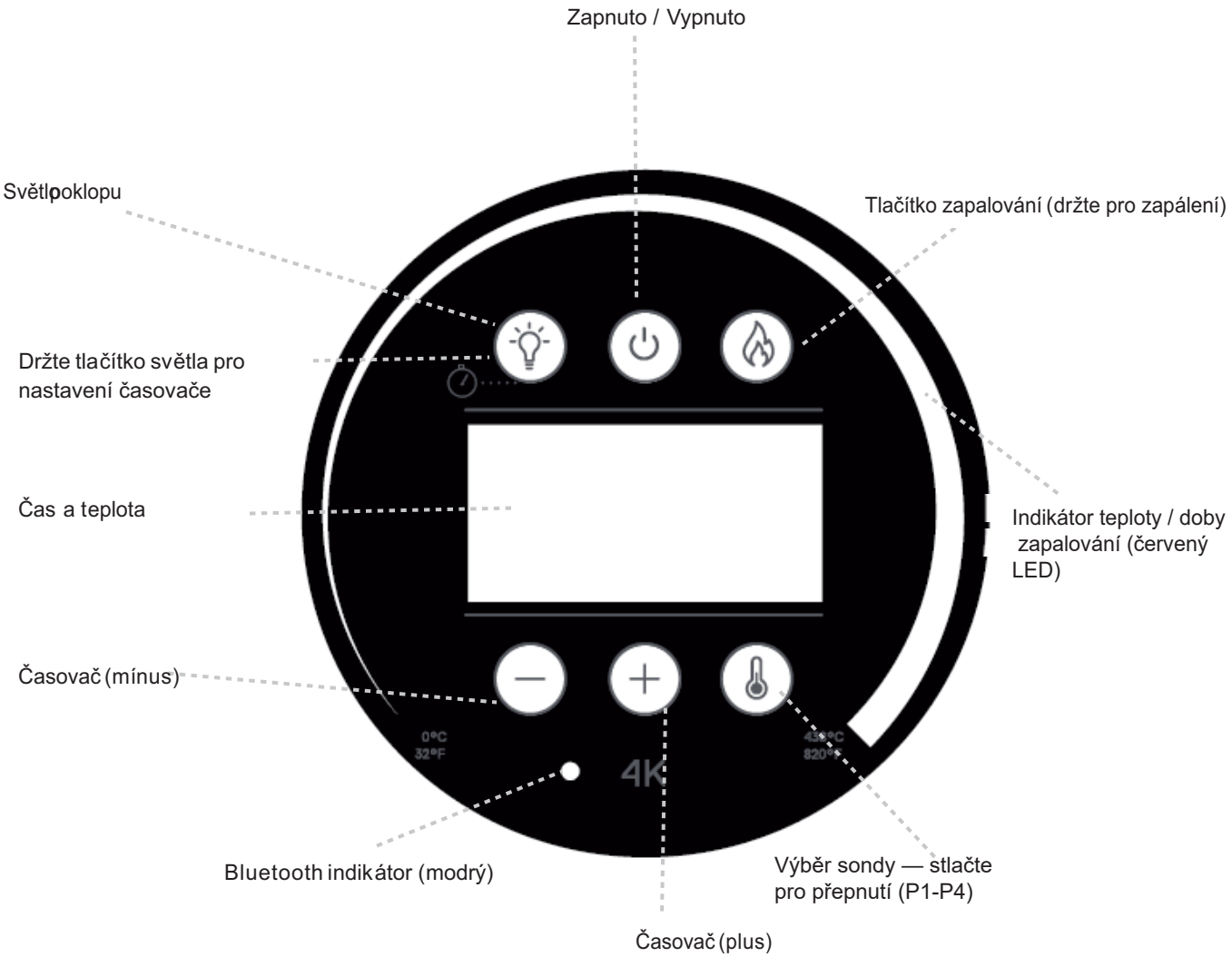

Zapalování dřevěným uhlím:

Zapněte spotřebič. Stiskněte tlačítko zapalování po dobu 3 sekund. Tlačítko se rozsvítí a uslyšíte "pípnutí". Topné těleso (1400W) poběží na plný výkon po dobu 7 minut.

Zobrazí se teplota trouby a bude se přepínat mezi dobou zapalování a teplotou trouby. Po dokončení cyklu zapalování znovu uslyšíte "pípnutí" signalizující, že zapalování skončilo. Světýlko u zapalování zhasne.

LED lišta: Během zapalování bude LED sloupec ukazovat uběhlou dobu zapalování. Po dokončení cyklu zapalování bude LED lišta zobrazovat skutečnou teplotu.

Obrazovka sondy:

Přepínač sondy automaticky detekuje výběr P1-P4 režimu v závislosti na tom, kolik sond je vloženo do portů. Na displeji se zobrazí název první připojené sondy a rozsvítí se odpovídající indikátor.

Na displeji se zobrazí teplota první připojené sondy po dobu 10 sekund. Pokud za 10 sekund nedojde k další operaci, displej se vrátí na zobrazení teploty trouby a dobu zapalování (pokud je nastaven v tomto cyklu).

Digitální dotykový displej

Nastavení časovače:
Podržte tlačítko světla po dobu 3 sekund, displej začne blikat. Podržte tlačítko +/- pro nastavení hodin, krátké stisknutí pro nastavení minut. Stisknete znovu tlačítko světla pro uložení hodnot. Displej bude přepínat mezi nastaveným časovačem (odpočítávání) a teplotou trouby.

Vypnutí:
Stiskněte tlačítko Zapnuto / Vypnuto po dobu 3 sekund.

Změna zobrazení teploty z Celsia na Fahrenheita:
Podržte tlačítko Výběr Sondy po dobu 3 sekund.

Výměna žárovky:
Žárovku naleznete v poklopu trouby.
1) Odpojte troubu od napájení
2) Odšroubujte kryt žárovky (proti směru hodinových ručiček)
3) Jemně žárovku vytáhněte

Typ žárovky:

10W

12V

575°F (300 °C)

G4 Halogen

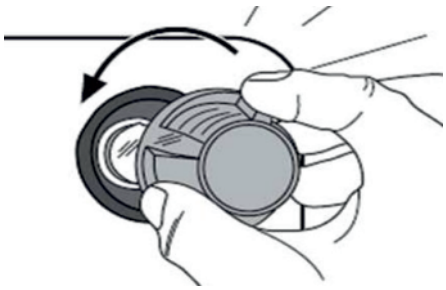

Chybové kódy

E1: Chyba sondy vnitřní komory

E2: Chyba sondy vnitřní komory

E3: Chyba sondy na maso P1, alarm bude znít 1minutu

E4: Chyba sondy na maso P2, alarm bude znít 1minutu

E5: Chyba sondy na maso P3, alarm bude znít 1minutu

E6: Chyba sondy na maso P4, alarm bude znít 1minutu

Pokud se zobrazí některá z výše uvedených chyb, kontaktujte svého prodejce pro servisní podporu.

Poradce při potížích

Problém	Řešení
Přerušení přívodu el. proudu	Zkontrolujte, zda LED displej funguje stisknutím tlačítka ON / OFF. Zkontrolujte, zda je kabel stále zapojen do el. zásuvky. Zkontrolujte, zda-li není kabel příliš natáhlý / přetáhlý (to může způsobit přerušení napájení). Kontaktujte svého prodejce pro servisní podporu.
Spotřebič vypíná pojistky / jistič	Pokud je spotřebič ponechán ve vlhkých podmínkách, může elektrický prvek způsobovat únik elektriky do uzemění. Nepokoušejte se spotřebič opravit. Kontaktujte svého prodejce pro servisní podporu.
Displej je obtížně čitelný na přímém slunečním světle	Přístroj by neměl být používán na přímém slunečním světle. Displej je osazen antireflexním (matným) sklem. Doporučujeme umístit gril do stinné oblasti, chráněné před větrem a deštěm. Doporučujeme stáhnout aplikaci, která bude přenášet data do vašeho zařízení přes Bluetooth.
Bluetooth připojení je slabé nebo se vypíná	Resetujte zařízení. Aktualizujte firmware zařízení. Ujistěte se, že je přístroj umístěn na místě bez překážek. Zůstaňte v okruhu 9 metrů od produktu pro dosažení nejlepších výsledků. Kontaktujte svého prodejce pro servisní podporu.
Trouba se neustále přehřívá	Přístroj je postaven tak, aby zadržoval teplo a vyžadoval pouze velmi malé množství dřevěného uhlí, k dosáhnutí 250 °C. Doporučujeme začít se 200-300 gramy uhlí. Přecpáním trouby uhlím je ztrátou času, peněz a může mít za následek poškození produktu a / nebo zkažení potravin.
Dřevěné uhlí se zapálí až za nezvykle dlouhou dobu	Ujistěte se, že vaše palivo je vždy uchováváno na suchém místě. Vznícení vlhkého paliva může trvat dlouho. Pro dosažení nejlepších výsledků doporučujeme přírodní kusové dřevěné uhlí. Zatímco brikety mohou být použity, může trvat déle, než se vznítí kvůli nehořlavým materiálům které mohou obsahovat.
Sondy nefungují	Nevkládejte sondy do myčky! Potravinářské sondy nejsou vodě odolné a neměli by se namáčet do vody. Kontaktujte Everdure by Heston Blumenthal pro servisní podporu
Pokažená součástka	Kontaktujte svého prodejce pro servisní podporu.

Péče o Váš přístroj

Čištění

POZOR: Před čištěním se ujistěte že je přístroj vypnutý a zásuvka vytáhlá z elektrické sítě.
Ponechejte dostatek času na vychladnutí přístroje před další manipulací.

Vnější strana:

Lakované povrchy lze čistit jemnými čisticími prostředky pro domácnost a čistým hadříkem. Doporučuje se nejprve otestovat čisticí prostředek na malé části spotřebiče.

Drsné chemikálie a / nebo abrazivní čističe otupí barvu a odstraní nápisy na produktu.

NEPOUŽÍVEJTE k čištění ředidla na barvy nebo podobná rozpouštědla

NENALÉVEJTE studenou vodu přímo na horké povrchy

Rošty a grily:

Po uvaření a dokud je gril ještě teplý, otřete grilovací mřížky vlhkým hadříkem.
Před a po použití potřete grilovací mřížky rostlinným / řepkovým olejem.

Části které jsou v kontaktu s dřevěným uhlím:

Vždy používejte vysoké teplotě odolné rukavice pokud manipulujete se zahřátými části grilu!

K čištění vnitřního ohniště použijte teplou mýdlovou vodu a kartáč.

100% přírodní kusové uhlí je skvělé pro vaši zahradu a může být zlikvidováno přirozeně. Uhelné brikety nejsou přírodní a měly by být vloženy do popelnice.

Nikdy nevyhazujte žhavý popel!

Větrací otvor:

Tato část začne přirozeně tmavnout kvůli kouři z dřevěného uhlí. Doporučujeme vyčistit vnitřek větracího otvoru malým komínovým kartáčem a vnější stranu vlhkým hadříkem z mikrovlákna.

USKLADNĚNÍ

Pokud se spotřebič nepoužívá, může být trouba skladována venku, ale musí být pod krytem a zakrytá.
Speciální kryt na tuto troubu '4K Premium Cover (HBC4COVERL)' je perfektní a ochrání produkt před UV zářením a deštěm. Před uložením doporučujeme výrobek důkladně vyčistit.

UPOZORNĚNÍ

Nenechávejte napájecí kabel připojený do elekrické sítě nebo k napájecímu zdroji po delší dobu (po použití vždy odpojte)

ZÁRUKA

Nákupem produktu Everdure u autorizovaného prodejce jste získali na produkt ze strany výrobce záruku na 2 roky. Everdure poskytuje 2letou záruku od data nákupu proti výrobním vadám v případě, že výrobek byl vždy používán v souladu s pokyny k jeho užívání.
Záruka se vztahuje výhradně na odstranění závad, které při použití v souladu s určením prokazatelně souvisí s vadami materiálu nebo výrobní vadou. Ihned po obdržení produktu zkontrolujte, zda výrobek funguje a nevykazuje závady. Pokud by koupený produkt měl neočekávaně závadu, respektujte prosím následující postup. Obraťte se do 30 dnů od odhalení závady na vašeho prodejce s dokladem o prodeji s datem nákupu. Nahlaste výrobní číslo výrobku a popište situaci závady produktu.

Závadu na záruku nemůžeme uznat v následujících případech:

- Obvyklé opotřebení při použití v souladu s určením.
- Závady a/nebo škody z důvodu nesprávného neodborného používání nebo použití v rozporu s určením a také z důvodu neodborné instalace, montáže a pokusů o opravu neautorizovanými osobami.
- Závady a/nebo škody z důvodu nedodržování návodu k obsluze nebo pokynů k provozu / údržbě (jako například poškození chybnou montáží nebo neodborným čištěním povrchu, udícího roštu atd.).
- Změny barvy a poškození produktu (např. barevného povrchu) vlivem povětrnosti (i kroupy), neodborného skladování produktu (bez ochrany před povětrnostními vlivy) nebo neodborného používání chemikálií.
- Závady, které zjevně neomezují použití v souladu s určením nebo používáním produktu.
- Obecně na opotřebitelné díly, udicí rošt, misku, spirálu a těsnění.
- Otěr, rez, deformace či změna zbarvení dílů (zejména díly z nerezové oceli) jsou přirozeným opotřebením při užívání a za žádných okolností nemohou být považovány za výrobní vady.
- Závady a/nebo škody z důvodu úprav, použití v rozporu s určením nebo svévolného poškození.
- Závady a/nebo škody z důvodu neodborné údržby a oprav.
- Závady a/nebo škody z důvodu neprovádění pravidelné údržby.
- Závady a/nebo škody, které vznikly při prvotní přepravě.
- Závady a/nebo škody z důvodu vyšší moci.
- Závady a/nebo škody z důvodu opotřebení při profesionálním používání (hotely, gastronomie, akce atd.).

Everdure vylučuje jiné nároky zákazníka, než ty, které jsou výslovně uvedeny v těchto záručních ustanoveních, pokud neexistuje povinný zákonný závazek nebo ručení. Zvláště to platí i pro nároky na náhradu škody z důvodu nesplnění, náhrady následných škod v souvislosti s vadou, ušlého zisku a škod při přepravě, které nebyly nahlášeny prodejci ve lhůtě 30 dnů po obdržení produktu. Produkty Everdure se neustále dále vyvíjí. Změny produktů se proto mohou uskutečnit bez předchozího oznámení.

Po dobu trvání opravy není nárok na náhradní produkt. Provedením záručního plnění se neprodlužuje záruka, ani nezačne záruka běžet od začátku. Vyměněné díly přechází do vlastnictví Everdure. Při výměně produktu začíná záruční doba od začátku.
Společnost Everdure a distributor Graffishing&hunting David Lužný nenese odpovědnost za žádné zvláštní, nepřímé či následné škody. Společnost Everdure neopravňuje žádné osoby či společnosti k přebírání jakýchkoliv závazků či odpovědností v souvislosti s instalací, po-užíváním, odstraňováním, vracením či náhradou jejich zařízení.

Ani společnost Graffishing, ani autorizovaný prodejce Everure nepřijímají odpovědnost za náhodné nebo následné škody na majetku nebo osobách způsobené používáním tohoto produktu. Ať už je vůči společnosti Graffishing uplatněn nárok na základě porušení této záruky nebo jakéhokoli jiného typu záruky vyjádřené nebo předpokládané zákonem, výrobce v žádném případě nenese odpovědnost za žádné zvláštní, nepřímé, následné nebo jiné škody jakékoli povahy, které by přesahovaly smysl původního nákupu tohoto produktu. Veškeré záruky výrobce jsou uvedeny v tomto dokumentu a nevzniká vůči výrobci žádné nároky na jakoukoli záruku nebo zastoupení.

OBJEDNÁVKY NÁHRADNÍ DÍLY
Chcete-li objednat náhradní díly, kontaktujte místního distributora Everdure.
KONTAKTUJTE SLUŽBY ZÁKAZNÍKŮ
Pokud máte jakékoli dotazy nebo problémy, obraťte se na zákaznický servis,
od pondělí do pátku, 8:00 - 17:00 hod.

David Lužný
Obchodní zástupce a rozvoz zboží po České republice GRAFFISHING & HUNTING

Tel: +420 732 779 911
Plumlovská 3614
Prostějov 796 04
IČO: 75672201 DIČ: CZ8208093498

E-mail: da.wa@seznam.cz

Email: graffishing.info@gmail.com
www.graffishing.cz

Sklad: Honza Schwarz

Hlavní centrální sklad:
Plumlovská 3614 Prostějov 79604

Objednávky: honza@kamofish.cz
tel: 420 739 201 310

ZÁRUČNÍ SERVIS
Obraťte se na nejbližšího prodejce Everdure o opravu nebo výměnu náhradních dílů.
Distributor výrobků Everdure vyžaduje doklad o ná-kupu, aby mohla uplatnit záruční nárok; proto si uschovejte svůj původní prodejní doklad nebo fakturu pro budoucí použití.
Sériové číslo a číslo modelu vašeho výrobku najdete uvnitř víka zásobníku. Zaznamenejte si níže uvedená čísla, protože štítek se může opotřebovat nebo být po čase nečitelný.

Model

Sériové číslo

Datum nákupu

Autorizovaní dealer

Přidejte se ke správné likvidaci, obnově a recyklaci výrobku s kolektivem Ekokom a Elektrowin

Vážení zákazníci, vzhledem k tomu, že vstoupil v účinnost nový zákon o výrobcích s ukončenou životností ode dne 1. ledna 2021, dovolujeme si Vás jako zákazníky pro **přehlednost informovat** podle zákona o výrobcích s ukončenou životností o způsobu zajišťování zpětného odběru, kterým byl v příslušné části plně nahrazen zákon č. 185/2001 Sb., o odpadech a o změně některých dalších zákonů, ve znění pozdějších předpisů (dále jen „zákon o odpadech").

Naše společnost David Lužný Plumlovská 3614, Prostějov 796 04, IČO: 756 72 201, DIČ: CZ8208093498 bude své povinnosti výrobce elektrozařízení v plném rozsahu plnit, zejména **pak povinnost hradit příslušný recyklační příspěvek**, prostřednictvím kolektivního systému Elekrowin i Ekokom , za veškerá elektrozařízení a materiály uvedené na trh v České republice.

ELEKTROWIN A.S. MICHELSKÁ 300/60 140 00 PRAHA 4 ČESKÁ REPUBLIKA
Evidenční číslo kolektivního systému: KH001/05-ECZ
a
EKO-KOM, a.s. Na Pankráci 1685/17 140 21 Praha 4

Kolektivní systém **Elektrowin a Ekokom** má v rámci České republiky vybudovanou mimořádně hustou síť sběrných míst a sběrných nádob, kde mohou spotřebitelé bezplatně odevzdat vyřazené elektrospotřebiče a recyklační materiály námi uváděné na trh.
Detailnější informace o sběrné síti kolektivního systému Elektrowin a Ekokom jsou blíže k dispozici na internetové adrese www.elektrowin.cz, www.ekokom.cz a ve veřejně přístupném registru míst zpětného odběru vedeným Ministerstvem životního prostředí na internetové adrese **www.mzp.cz**.

Veškeré poplatky za příslušný **recyklační příspěvek za elektrozařízení** uvidíte u samostatného údaje na d**aňovém dokladu** podle zákona o dani z přidané hodnoty.

U každého našeho prodejce elektrozařízení určených k použití v domácnostech, u něhož nebylo zřízeno veřejné místo zpětného odběru a který nemá povinnost zajistit zpětný odběr odpadních elektrozařízení v místě prodeje, má **umístěné viditelně a čitelně ve svém prodejním místě informaci o tom, kde lze odpadní elektrozařízení pocházející z domácností odevzdat ke zpětnému odběru na území obce, městské části nebo městského obvodu podle místa prodeje.**

Informujte se u svého prodejce.

Řiďte se prosím značkami na daném výrobku: PAPÍR SKLO PLASTY ELEKTRO KOV

Přispějete tak ke správné likvidaci, obnově a recyklaci výrobku.

Děkujeme Vám

David Lužný
Plumlovská 3614, Prostějov 796 04
IČO: 756 72 201, DIČ: CZ8208093498
Výhradní dovozce značek : Bradley Smoker, Borniak, Pitboss, Louisiana grills, SmooKing, Nexgrill.

Poznámky: