IMPORTANT

DO NOT RETURN PRODUCT TO STORE

For all questions, comments, or inquiries, please contact Dansons directly. Our Customer Service department is available Monday through Sunday, 4am - 8pm PST (EN/FR/ES).

TOLL FREE: 1-877-303-3134
TOLL FREE FAX: 1-877-303-3135

IMPORTANT

NE RETOURNEZ PAS LE PRODUIT AU MAGASIN

Pour toute questions, commentaires ou demandes de renseignements, veuillez communiquer avec Dansons directement. Le service à la clientèle est ouvert du lundi au dimanche, de 4 h à 20 h HP (ANG / FR / ES).

NUMÉRO SANS FRAIS : 1-877-303-313
TÉLÉCOPIEUR SANS FRAIS : 1-877-303-3135

¡IMPORTANTE!

NO DEVUELVA EL PRODUCTO A LA TIENDA

Para el preguntas, comentarios o consultas, por favor contactar Dansons directamente. Nuestro departamento de servicio al cliente está disponible lunes a viernes de 4:00 a.m. a 8:00 p.m. tiempo del Pacífico.

LLAMADA GRATUITA: 1-877-303-3134
FAX GRATUITO: 1-877-303-3135

WICHTIG

PRODUKT NICHT INS LAGER ZURÜCKSCHICKEN

Bei Fragen, Kommentaren oder Anfragen wenden Sie sich bitte direkt an Dansons. Unsere Kundendienstabteilung ist montags bis sonntags von 4 bis 20 Uhr PST (EN/FR/ES) erreichbar.

GEBÜHRENFREI: 1-877-303-3134
GEBÜHRENFREIES FAX: 1-877-303-3135

IMPORTANTE

NON RESTITUIRE QUESTO PRODOTTO AL NEGOZIO

Per ogni domanda, commento o richiesta, rivolgersi direttamente a Dansons. Il nostro ufficio per l'Assistenza alla clientela è a d disposizione da lunedì a domenica, dalle 4 alle 20, fuso orario Pacifico (inglese/francese/spagnolo).

NUMERO VERDE: 1-877-303-313
NUMERO VERDE FAX: 1-877-303-3135

MADE IN CHINA | FABRIQUÉ EN CHINE | HECHO EN CHINA
IN CHINA HERGESTELLT | FABBRICATO IN CINA

780201209UMV

ASSEMBLY GUIDE | GUIDE D'ASSEMBLAGE
GUÍA DE MONTAJE | MONTAGEANLEITUNG | GUIDA DI MONTAGGIO

MODEL / MODÈLE / MODELO / MODELL / MODELLO : PB3BPGG
PART / PIÈCE / PARTE / TEIL / PARTE : 10755, 10756, 10757

CE

PIT BOSS®

PORTABLE GAS GRILL

IMPORTANT, READ CAREFULLY, RETAIN FOR FUTURE REFERENCE. MANUAL MUST BE READ BEFORE OPERATING!

GRIL À GAZ PORTABLE

IMPORTANT, PRENEZ CONNAISSANCE DE CE DOCUMENT ET CONSERVEZ-LE POUR RÉFÉRENCE ULTÉRIEURE. VOUS DEVEZ LIRE CE GUIDE AVANT D'UTILISER LE BARBECUE!

TRAGBARER GASGRILL

WICHTIG: AUFMERKSAM LESEN UND GUT AUFBEWAHREN BITTE UNBEDINGT VOR GEBRAUCH DIE BEDIENUNGSANLEITUNG SORGFÄLTIG DURCHLESEN!

GRIGLIA A GAS PORTATILE

IMPORTANTE: LEGGERE ATTENTAMENTE E CONSERVARE PER RIFERIMENTO FUTURO. LEGGERE IL MANUALE PRIMA DELL'USO.

BARBACOA DE GAS PORTATIL

IMPORTANTE, LEER DETENIDAMENTE, CONSERVAR PARA REFERENCIA FUTURA. LEA EL MANUAL ANTES DEL USO!

For outdoor and household use only. Not for commercial use.
Réservé à l'usage extérieur et résidentiel uniquement. Non destiné à un usage commercial.
Solo para uso doméstico y en el exterior. No apto para uso comercial.
Bitte nur im Freien und privat nutzen. Nicht für die gewerbliche Anwendung geeignet.
Solo per uso domestico ed esterno. Non per uso commerciale.

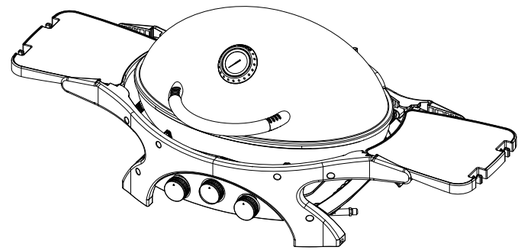

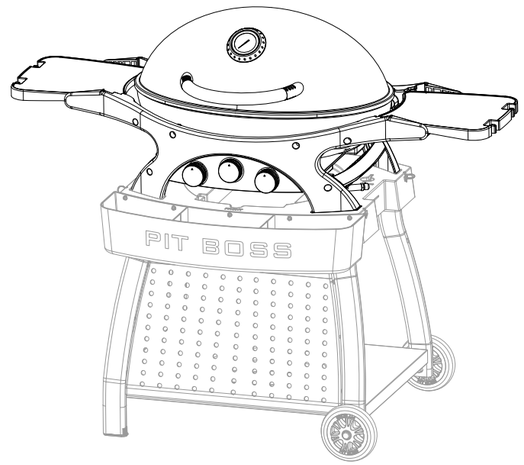

WARNING: PLEASE READ THE ENTIRE MANUAL BEFORE INSTALLATION AND USE OF THIS GAS APPLIANCE. FAILURE TO FOLLOW THESE INSTRUCTIONS COULD RESULT IN PROPERTY DAMAGE, BODILY INJURY OR EVEN DEATH. CONTACT LOCAL BUILDING OR FIRE OFFICIALS ABOUT RESTRICTIONS AND INSTALLATION INSPECTION REQUIREMENTS IN YOUR AREA.

AVERTISSEMENT : VEUILLEZ LIRE L'INTÉGRALITÉ DU MANUEL AVANT INSTALLATION ET UTILISATION DE CET APPAREIL À GAZ. LE NON-RESPECT DE CES INSTRUCTIONS PEUT ENTRAÎNER DES DOMMAGES MATÉRIELS, DES DOMMAGES CORPORELS OU MÊME LA MORT. CONTACTEZ LES AUTORITÉS LOCALES COMPÉTENTES CONCERNANT LES RESTRICTIONS ET LES EXIGENCES D'INSPECTION EN VIGUEUR DANS VOTRE RÉGION.

ADVERTENCIA: LEA TODO EL MANUAL ANTES DE MONTAR Y USAR ESTA BARBACOA DE GAS. SI NO SE SIGUEN ESTAS INSTRUCCIONES, PUEDEN PRODUCIRSE DAÑOS MATERIALES, LESIONES CORPORALES O INCLUSO LA MUERTE. PÓNGASE EN CONTACTO CON LOS ADMINISTRADORES DEL EDIFICIO O CON LOS BOMBEROS PARA CONSULTAR LAS RESTRICCIONES Y LOS REQUISITOS DE INSPECCIÓN DE LAS INSTALACIONES DE SU ZONA.

ACHTUNG: BITTE LESEN SIE DIE GESAMTE ANLEITUNG SORGFÄLTIG DURCH, BEVOR SIE DIESES GASGERÄT AUFSTELLEN UND BENUTZEN. DIE NICHTBEACHTUNG DIESER ANWEISUNGEN KANN ZU SACHSCHÄDEN, VERLETZUNGEN ODER SOGAR ZUM TOD FÜHREN. FÜR EINSCHRÄNKUNGEN SOWIE MONTAGE- UND KONTROLLAUFLAGEN IN IHRER REGION WENDEN SIE SICH AN DIE GEBÄUDE- ODER BRANDBEAUFTRAGTEN VOR ORT.

AVVERTENZA: LEGGERE L'INTERO MANUALE PRIMA DELL'INSTALLAZIONE E DELL'USO DI QUESTA APPARECCHIATURA A GAS. LA MANCATA OSSERVANZA DELLE ISTRUZIONI PUÒ CAUSARE DANNI ALLA PROPRIETÀ, LESIONI FISICHE O MORTE. CONTATTARE LE AUTORITÀ LOCALI COMPETENTI PER L'EDILIZIA O I VIGILI DEL FUOCO PER INFORMAZIONI SULLE RESTRIZIONI E SUI REQUISITI DI ISPEZIONE DEGLI IMPIANTI NELLA PROPRIA ZONA.

DANSONS

COPYRIGHT NOTICE

Copyright 2020. All right reserved. No part of this manual may be copied, transmitted, transcribed, stored in a retrieval system, in any form or by any means without expressed written permission of,

Dansons
3411 North 5th Avenue, Suite 500, Phoenix, AZ, USA 85013
sales@pitboss-grills.com | service@pitboss-grills.com
www.pitboss-grills.com

Customer Service
Monday through Sunday, 4am - 8pm PST (EN/FR/ES)
Toll-Free: 1-877-303-3134, Fax: 1-877-303-3135

TABLE OF CONTENTS

Parts & Specs 2
Assembly Preparation 3
Assembly Instructions
- Installing The Lid Handle 3
- Mounting The Lid To The Body 3
- Installing The Side Shelves 4
- Placing The Grease Tray 4
- Installing The Cooking Grids 4

PARTS & SPECS

Part#	Description
1	Lid Handle (x1)
2	Cooking Grid A (x2)
3	Cooking Grid B (x1)
4	Lid (x1)
5	Body (x1)
6	Side Shelf (x2)
7	Grease Tray (x1)

NOTE: Due to ongoing product development, parts are subject to change without notice. Contact Customer Service if parts are missing when assembling the unit.

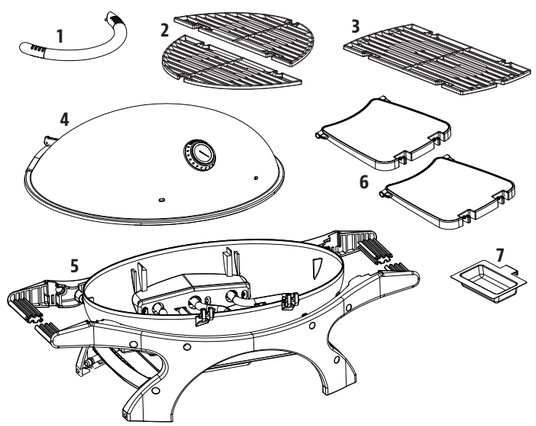

MODEL	ASSEMBLED (WxDxH)	WEIGHT	COOKING AREA	HEAT INPUT
PB PB3BPGG	1,332 X 604 X 483 MM / 52.4 X 23.8 X 19.0 IN	24.0 KG / 52.9 LB	2,453 CM² / 380.2 IN²	7.5 KW

ASSEMBLY PREPARATION

Parts are located throughout the shipping carton, including underneath the grill. Inspect the grill, parts, and hardware blister pack after removing from the protective shipping carton. Discard all packaging materials from inside and outside of the grill before assembly, then review and inspect all parts by referencing the parts list. If any part is missing or damaged, do not attempt to assemble. Shipping damage is not covered under warranty. Contact your dealer or Pit Boss® Customer Service for parts: Monday through Sunday, 4am - 8pm PST (EN/FR/ES).

service@pitboss-grills.com | Toll-Free: 1-877-303-3134 | Toll-Free Fax: 1-877-303-3135

IMPORTANT: To ease installation, using two people is helpful (but not necessary) when assembling this unit.

ASSEMBLY INSTRUCTIONS

IMPORTANT: It is advised to read each step entirely before starting assembly on instructions.

1. INSTALLING THE LID HANDLE

Parts Required:

1 x Lid Handle (#1)
1 x Lid (#4)

Installation:

- First, remove the pre-installed hardware from the Lid Handle.
- Place the Lid Handle into the two holes on the thermometer-side of the Lid. From the inside of the Lid, fasten the Lid Handle with the previously removed hardware: place the washer, locking washer, then lock with the wing-nut. Repeat for other end of Lid Handle.

NOTE: Do not over-tighten the wing-nuts. Only a snug fit is necessary.

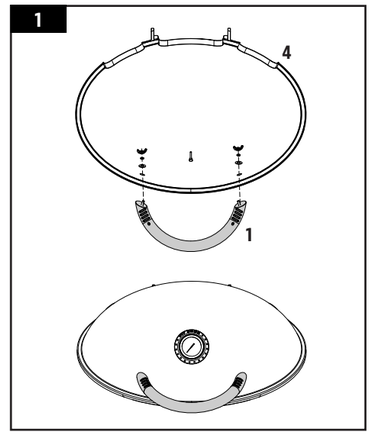

2. MOUNTING THE LID TO THE BODY

Parts Required:

1 x Lid (#4)
1 x Body (#5)

Installation:

- First, remove the pre-installed Axle Pin and Cotter Pin from the hinge brackets on the Body.
- Next, lift and carefully place the Lid onto the Body, aligning the hinge brackets into each other. Anchor both hinge brackets by inserting the previously removed Axle Pins and securing each with an Cotter Pin.

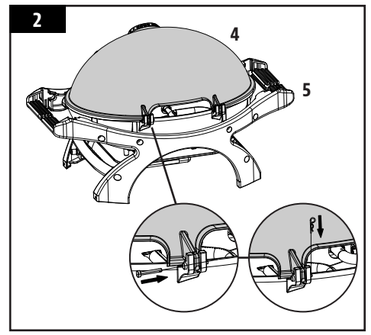

3. INSTALLING THE SIDE SHELVES

Parts Required:

2 x Side Shelf (#6)

Installation:

- Install each Side Shelf into the side shelf brackets on either side of the body frame.

NOTE: Insert the corner pins of the mounting side of the shelf into the brackets at an upward angle, then tilt downward.

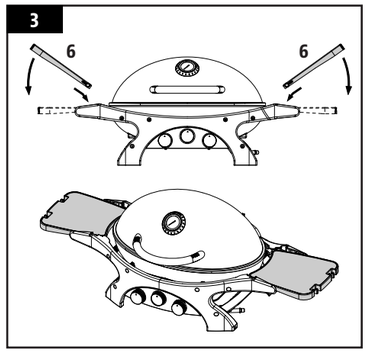

4. PLACING THE GREASE TRAY

Parts Required:

1 x Grease Tray (#7)

Installation:

- On the back of the unit, place the Grease Tray into the Grease Tray brackets, as shown in the illustration.

Note: The Grease Tray has an aluminum foil lining for easy cleaning after cooking. Check regularly and replace the aluminum foil liner if necessary.

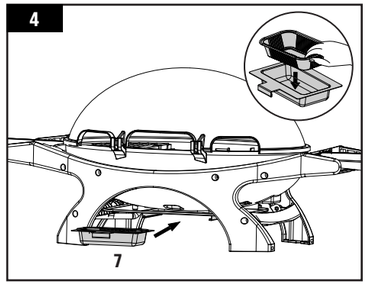

5. INSTALLING THE COOKING GRIDS

Parts Required:

2 x Cooking Grid A (#2)
1 x Cooking Grid B (#3)

Installation:

- Place the Cooking Grids, side by side, on the grid ledges inside the Body of the grill as shown.
- The unit is now completely assembled.

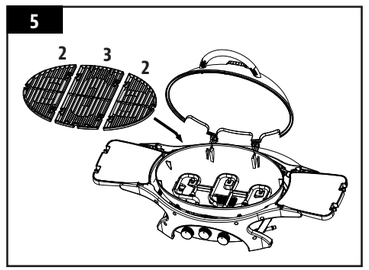

Refer to Owner's Manual for Operating Instructions.

DANSONS

DÉCLARATION CONCERNANT LES DROITS D'AUTEUR

Copyright 2020. Tous droits réservés. Aucune partie de ce manuel ne peut être copiée, transmise, transcrite ou stockée dans un système d'archivage, sous quelque forme ou par quelque moyen que ce soit, sans l'autorisation expresse écrite de :

Dansons
3411 North 5th Avenue, Suite 500, Phoenix, AZ, USA 85013
sales@pitboss-grills.com | service@pitboss-grills.com
www.pitboss-grills.com

Service clients
Du lundi au dimanche, de 4 h à 20 h HP (EN/FR/ES)
Numéro gratuit : 1-877-303-3134, Fax : 1-877-303-3135

TABLE DES MATIÈRES

Pièces et spécifications 5
Préparation de l'assemblage 6
Instructions d'assemblage
- Installation de la poignée du couvercle 6
- Montage du couvercle sur le corps 6
- Installation des étagères latérales 7
- Placement du plateau à graisse 7
- Installation des grilles de cuisson 7

PIÈCES ET SPÉCIFICATIONS

N°	Description
1	Poignée du couvercle (x1)
2	Grille de cuisson A (x2)
3	Grille de cuisson B (x1)
4	Couvercle (x1)
5	Corps (x1)
6	Étagère latérale (x2)
7	Plateau à graisse (x1)

REMARQUE : de par le développement continu du produit, des pièces peuvent faire l'objet de modifications sans préavis. Contactez le service clients si des pièces manquent lors de l'assemblage de l'appareil.

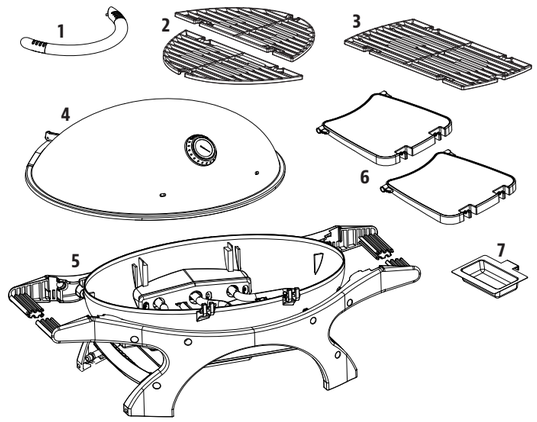

MODÈLE	ASSEMBLÉ (LxHxP)	POIDS	ZONE DE CUISSON	ENTRÉE DE CHALEUR
PB PB3BPGG	1 332 X 604 X 483 MM / 52,4 X 23,8 X 19,0 PO	24,0 KG / 52,9 LB	2 453 CM² / 380,2 PO²	7,5 KW

PRÉPARATION DE L'ASSEMBLAGE

Les pièces se trouvent partout dans le carton d'expédition, y compris sous le gril. Inspectez le gril, les pièces et le sachet de quincaillerie après les avoir retirés du carton d'expédition. Débarrassez-vous de tous les emballages intérieurs et extérieurs du gril avant de procéder à l'assemblage, puis passez en revue et inspectez toutes les pièces en vous référant à la liste. Si une pièce manque ou est endommagée, ne procédez pas à l'assemblage. Les dégâts liés à l'envoi ne sont pas couverts par la garantie. Contactez votre revendeur ou le service clients de Pit Boss® concernant ces pièces : du lundi au dimanche, de 4 h à 20 h HP (EN/FR/ES).

service@pitboss-grills.com | NUMÉRO GRATUIT : 1-877-303-3134 | FAX GRATUIT : 1-877-303-3135

IMPORTANT: pour faciliter l'installation et éviter des blessures, il est recommander de mettre deux personnes à contribution lors de l'assemblage de l'appareil.

INSTRUCTIONS D'ASSEMBLAGE

IMPORTANT: nous vous conseillons de lire entièrement chaque étape avant de procéder à l'assemblage conformément aux instructions.

1. INSTALLATION DE LA POIGNÉE DU COUVERCLE

Pièces nécessaires :

1 x Poignée du couvercle (#1)
1 x Couvercle (#4)

Installation :

- Commencez par retirer les éléments préinstallés sur la poignée du couvercle
- Placez la poignée du couvercle dans les deux orifices du couvercle, côté thermomètre. Via l'intérieur du couvercle, fixez la poignée avec les éléments retirés précédemment : placez la rondelle, la rondelle de blocage et serrez grâce à l'écrou papillon. Répétez la procédure pour l'autre extrémité de la poignée.

REMARQUE : ne serrez pas trop les écrous papillon. Il suffit qu'ils soient bien ajustés

1

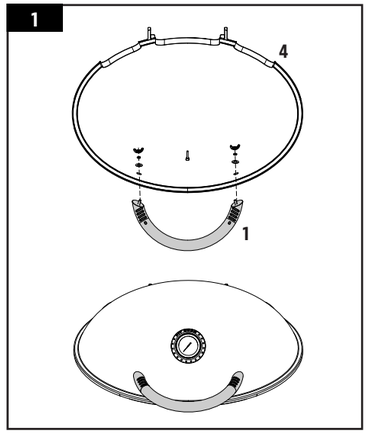

2. MONTAGE DU COUVERCLE SUR LE CORPS

Pièces nécessaires :

1 x Couvercle (#4)
1 x Corps (#5)

Installation :

- Commencez par retirer la goupille cannelée et la goupille bêta des charnières du corps.
- Soulevez ensuite le couvercle et placez-le précautionneusement sur le corps, en alignant les charnières entre elles. Reliez les deux charnières en insérant les goupilles cannelées précédemment retirées et fixez-les avec une goupille bêta.

2

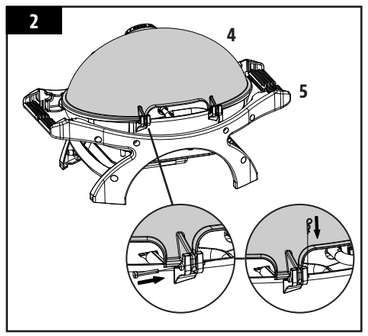

3. INSTALLATION DES ÉTAGÈRES LATÉRALES

Pièces nécessaires :

2 x Étagère latérale (#6)

Installation :

- Installez chaque étagère latérale sur les charnières à cet effet, de chaque côté de la structure du corps.

REMARQUE : insérez les goupilles d'angle du côté monté de l'étagère, dans les charnières, avec un angle montant, puis inclinez-les vers le bas.

3

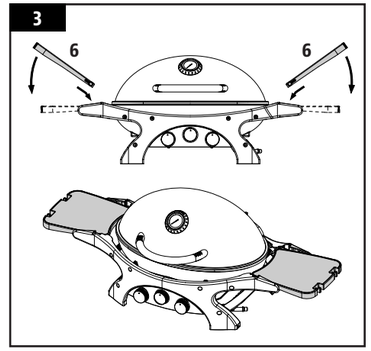

4. PLACEMENT DU PLATEAU À GRAISSE

Pièces nécessaires :

1 x Plateau à graisse (#7)

Installation :

- Sur l'arrière de l'appareil, placez le plateau à graisse dans les charnières de ce dernier, comme indiqué sur l'illustration.

REMARQUE : le plateau à graisse est recouvert d'un papier aluminium pour faciliter son nettoyage suite à la cuisson. Vérifiez régulièrement l'état de ce revêtement et remplacez-le si besoin.

4

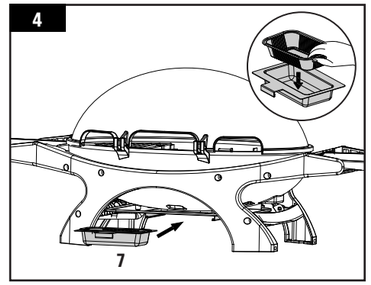

5. INSTALLING THE COOKING GRIDS

Pièces nécessaires :

2 x Grille de cuisson A (#2)
1 x Grille de cuisson B (#3)

Installation :

- Placez les grilles de cuisson côte à côte sur les rebords de la grille, à l'intérieur du corps du gril, comme indiqué sur l'illustration.
- L'appareil est désormais entièrement assemblé.

5

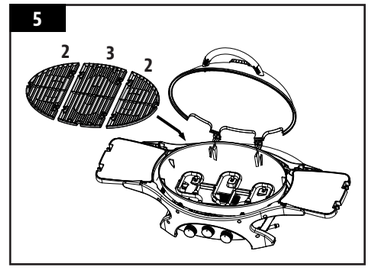

Consultez le manuel de l'utilisateur pour lire les instructions d'utilisation.

DANSONS

AVISO DE COPYRIGHT

Copyright 2020. Todos los derechos reservados. Ninguna parte de este manual podrá copiarse, transmitirse, transcribirse, almacenarse en un sistema de recuperación, de ninguna forma ni por cualquier medio sin la autorización expresa por escrito de:

Dansons
3411 North 5th Avenue, Suite 500, Phoenix, AZ, USA 85013
sales@pitboss-grills.com | service@pitboss-grills.com
www.pitboss-grills.com

Atención al cliente
De lunes a domingo, de 4:00 a 20:00, PST (EN/FR/ES)
Llamada gratuita: 1-877-303-3134, Fax: 1-877-303-3135

ÍNDICE

Piezas y especificaciones 8
Preparación para el montaje 9
Instrucciones de montaje
- Montar el asa de la tapa 9
- Montar la tapa en el cuerpo 9
- Instalar los estantes laterales 10
- Colocar la bandeja para la grasa 10
- Instalar las rejillas de cocción 10

PIEZAS Y ESPECIFICACIONES

N.º	Descripción
1	Lid Handle (x1)
2	Rejilla de cocción (x2)
3	Rejilla de cocción B (x1)
4	Tapa (x1)
5	Cuerpo (x1)
6	Estante lateral (x2)
7	Bandeja para la grasa (x1)

NOTA: debido a que el producto está en desarrollo constante, las piezas están sujetas a cambios sin previo aviso. Póngase en contacto con el equipo de Atención al Cliente si durante el montaje de la unidad observa que falta alguna pieza.

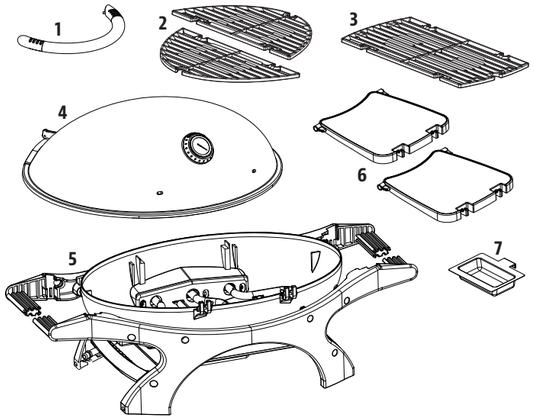

MODELO	ENSAMBLADA (An. × Al. × Pr.)	PESO	ÁREA DE COCINA	ENTRADA DE CALOR
PB PB3BPGG	1332 X 604 X 483 MM / 52,4 X 23,8 X 19,0 PU	24,0 KG / 52,9 LB	2453 CM² / 380,2 PU²	7,5 KW

PREPARACIÓN DEL MONTAJE

Las piezas se encuentran repartidas por el embalaje de envío, incluso debajo de la parrilla. Inspeccione la parrilla, las piezas y el blíster de herrajes después de retirar el embalaje de envío protector. Tire todos los materiales de embalaje dentro y fuera de la barbacoa antes de proceder al montaje, y revise e inspeccione todas las piezas cotejándolas con la lista de piezas. Si alguna pieza falta o está dañada, no intente realizar el montaje. Los daños causados por el envío no está cubierto por la garantía. Póngase en contacto con su distribuidor o con la Atención al cliente de Pit Boss® para piezas: de lunes a domingo de 4:00 a 20:00 PST (EN/FR/ES).

service@pitboss-grills.com | LLAMADA GRATUITA: 1-877-303-3134 | FAX GRATUITO: 1-877-303-3135

IMPORTANTE: para facilitar la instalación y evitar lesiones, monte esta unidad entre dos personas.

INSTRUCCIONES DE MONTAJE

IMPORTANTE: Se aconseja leer cada paso en su totalidad antes de comenzar el montaje según las instrucciones.

1. MONTAR EL ASA DE LA TAPA

Piezas necesarias:

1 x Asa de la tapa (#1)
1 x Tapa (#4)

Instalación:

- En primer lugar, retire los distintos elementos preinstalados del asa de la tapa.
- Coloque el asa en los dos agujeros que hay en la tapa del lado del termómetro. Desde el interior de la tapa, atornille el asa con los elementos previamente retirados: coloque la arandela, la arandela de retención y, luego, sujételo todo con la tuerca de mariposa. Haga lo mismo en el otro extremo del asa de la tapa.

NOTA: No apriete demasiado las tuercas de mariposa. Basta con ajustarlas firmemente.

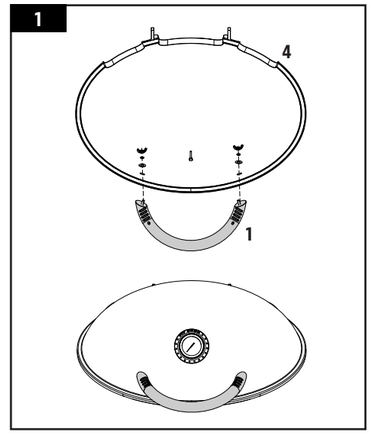

2. MONTAR LA TAPA EN EL CUERPO

Piezas necesarias:

1 x Tapa (#4)
1 x Cuerpo (#5)

Instalación:

- En primer lugar, quite la clavija de eje y la clavija preinstaladas de los soportes de la bisagra del cuerpo.
- A continuación, levante y coloque cuidadosamente la tapa en el cuerpo, alineando los soportes de las bisagras entre sí. Ancle ambos soportes de la bisagra insertando las clavijas de eje previamente retiradas y sujete cada uno de ellos con una clavija.

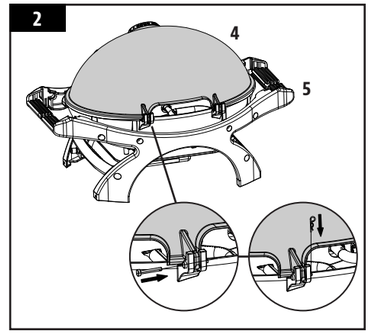

3. INSTALAR LOS ESTANTES LATERALES

Piezas necesarias:

2 x Estante lateral (#6)

Instalación:

- Monte los estantes laterales en los soportes de los mismos que hay a cada lado de la estructura del cuerpo de la barbacoa.

NOTA: Introduzca los pasadores de las esquinas que hay en un lateral del estante en los soportes correspondientes en un ángulo ascendente, luego apoye el estante hacia abajo.

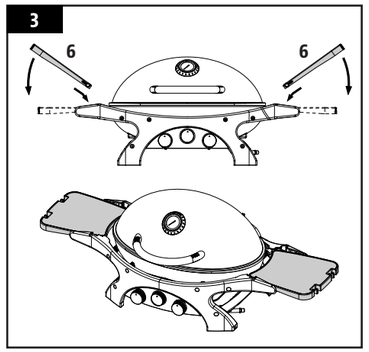

4. COLOCAR LA BANDEJA PARA LA GRASA

Piezas necesarias:

1 x Bandeja para la grasa (#7)

Instalación:

- En la parte posterior de la unidad, coloque la bandeja para la grasa en los soportes de la misma, como se muestra en la ilustración.

NOTA: La bandeja para la grasa está recubierta con papel de aluminio para facilitar la limpieza después de cocinar. Compruebe su estado regularmente y sustituya el papel de aluminio si es necesario.

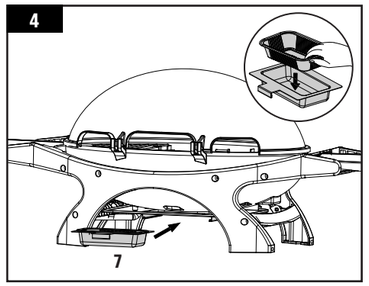

5. INSTALAR LAS REJILLAS DE COCCIÓN

Piezas necesarias:

2 x Rejilla de cocción A (#2)
1 x Rejilla de cocción B (#3)

Instalación:

- Coloque las rejillas de cocción, una al lado de la otra, sobre los salientes de la rejilla que hay dentro del cuerpo de la barbacoa, como se muestra en la ilustración.
- La unidad está ya montada por completo.

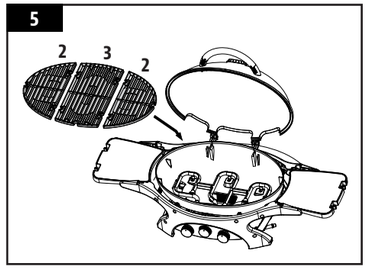

Consulte las instrucciones de uso del manual del propietario.

DANSONS

HINWEISE ZUM COPYRIGHT

Copyright 2020. Alle Rechte vorbehalten. Kein Teil dieses Handbuchs darf ohne ausdrückliche schriftliche Genehmigung von Danson kopiert, übertragen, transkribiert, in einem Abrufsystem gespeichert oder in irgendeiner Form

Dansons
3411 North 5th Avenue, Suite 500, Phoenix, AZ, USA 85013
sales@pitboss-grills.com | service@pitboss-grills.com
www.pitboss-grills.com

Kundendienst
Von Montag bis Sonntag von 04.00 bis 20.00 Uhr PST (EN/FR/ES)
Gebührenfreie Hotline: +1-877-303-3134, Fax: +1-877-303-3135

INHALTSVERZEICHNIS

Teile und Spezifikationen 11
Montagevorbereitung 12
Montageanweisungen
- Montage des Deckelhalters 12
- Montage des Deckels am Gehäuse 12
- Montage der seitlichen Ablagen 13
- Anbringen der Fettwanne 13
- Montage der Grillroste 13

TEILE UND SPEZIFIKATIONEN

Teilenummer	Beschreibung
1	Deckelgriff (x1)
2	Grillrost A (x2)
3	Grillrost B (x1)
4	Deckel (x1)
5	Gehäuse (x1)
6	Seitliche Ablage (x2)
7	Fettwanne (x1)

HINWEIS: Aufgrund der kontinuierlichen Produktweiterentwicklung können Teile ohne Ankündigung geändert werden. Wenden Sie sich an den Kundendienst, falls bei der Montage des Geräts Teile fehlen sollten.

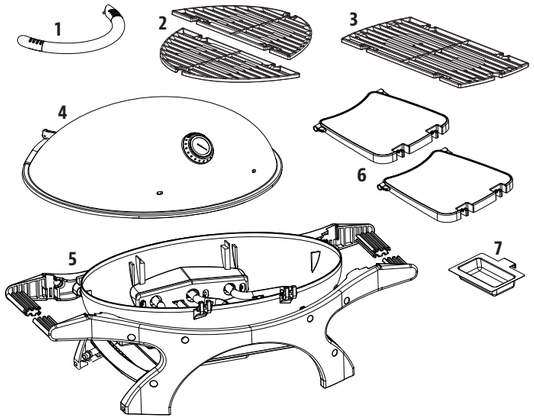

MODELL		MONTIERT (BxHxT)	GEWICHT	GARFLÄCHE	WÄRMEINGANG
PB	PB3BPGG	1332 X 604 X 483 MM / 52,4 X 23,8 X 19,0 ZOLL.	24,0 KG / 52,9 LB	2453 CM² / 380,2 QUADRATZOLL	7,5 KW

MONTAGEVORBEREITUNG

Im gesamten Versandkarton befinden sich Teile, auch unter dem Grill. Überprüfen Sie den Grill, die Teile und die Sichtverpackung des Produkts, nachdem Sie den Schutz des Versandkartons entfernt haben. Entfernen Sie vor der Montage sämtliches Verpackungsmaterial innen und außen am Grill und überprüfen Sie dann alle Teile anhand der Teileliste. Wenn Teile fehlen oder beschädigt sind, warten Sie mit der Montage. Versandschäden werden nicht durch die Garantie abgedeckt. Wenden Sie sich für Teile an Ihren Händler oder den Pit Boss® Kundenservice: Montag bis Sonntag, 4 – 20 Uhr PST (EN/FR/ES).

service@pitboss-grills.com | GEBÜHRENFREIE HOTLINE: +1-877-303-3134 | GEBÜHRENFREIES FAX: +1-877-303-3135

WICHTIG: Um die Montage zu vereinfachen und Verletzungen zu vermeiden, bauen Sie das Gerät zu zweit zusammen.

MONTAGEANWEISUNGEN

WICHTIG: Wir empfehlen, jeden Schritt sorgfältig durchzulesen, bevor Sie mit der Montage beginnen.

1. MONTAGE DES DECKELHALTERS

Erforderliche Teile:

1 x Deckelgriff (#1)
1 x Deckel (#4)

Montage:

- Entfernen Sie zuerst die vormontierten Metallteile vom Deckelgriff.
- Stecken Sie den Deckelgriff in die zwei Löcher auf der Seite des Deckels mit dem Thermometer. Schrauben Sie den Deckelgriff innen mit den vorab entfernten Metallteilen fest: Legen Sie zuerst die Unterlegscheibe, dann den Federring auf und verschrauben Sie sie anschließend mit der Flügelmutter. Wiederholen Sie den Montagevorgang für die andere Seite des Deckelgriffs.

HINWEIS: Ziehen Sie die Flügelmuttern nicht zu fest an. Es reicht, wenn sie gut sitzen.

1

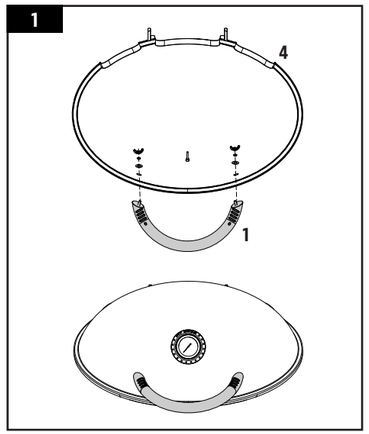

2. MONTAGE DES DECKELS AM GEHÄUSE

Erforderliche Teile:

1 x Deckel (#4)
1 x Gehäuse (#5)

Montage:

- Entfernen Sie zuerst den vorinstallierten Achsbolzen samt Federstecker vom Deckelscharnier am Gehäuse.
- Als nächstes heben Sie den Deckel an und setzen ihn vorsichtig auf das Gehäuse, so dass die Deckelscharniere zusammengefügt werden. Verankern Sie die beiden Scharniere, indem Sie die vorab entfernten Achsbolzen mit dem Federstecker sichern.

2

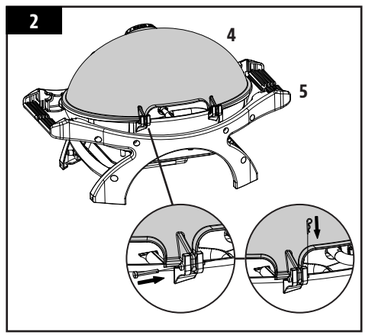

3. MONTAGE DER SEITLICHEN ABLAGEN

Erforderliche Teile:

2 x Seitliche Ablage (#6)

Montage:

- Setzen Sie jede Seitenablage in die Seitenablagehalterungen an beiden Seiten des Gehäusegestells ein.

HINWEIS: Stecken Sie die Eckstifte der Montageseite der Ablage in einem nach oben gerichteten Winkel in die Halterungen, neigen Sie sie dann nach unten.

3

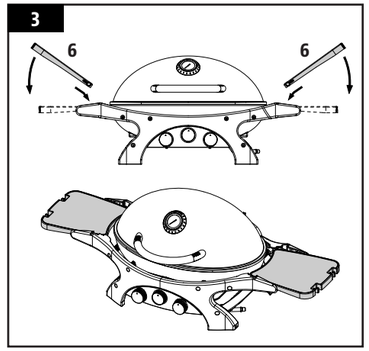

4. ANBRINGEN DER FETTWANNE

Erforderliche Teile:

1 x Fettwanne (#7)

Montage:

- Setzen Sie auf der Rückseite des Geräts, wie in der Abbildung ersichtlich, die Fettwanne in ihre Halterung.

HINWEIS: Die Fettwanne ist zur einfachen Reinigung nach dem Garen mit Aluminiumfolie ausgekleidet. Überprüfen Sie sie regelmäßig und ersetzen Sie die Einlage aus Aluminiumfolie wenn nötig.

4

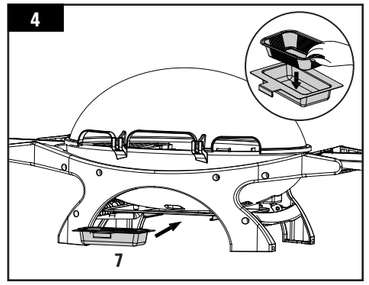

5. MONTAGE DER GRILLROSTE

Erforderliche Teile:

2 x Grillrost A (#2)
1 x Grillrost B (#3)

Montage:

- Legen Sie die Grillroste wie abgebildet nebeneinander auf die Rostauflagen im Inneren des Grillgehäuses.
- Das Gerät ist jetzt vollständig zusammengebaut.

5

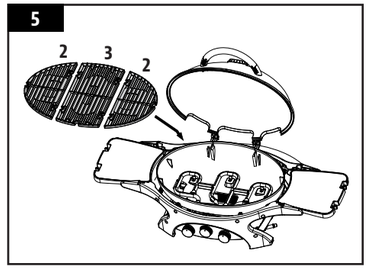

Hinweise zum Betrieb finden Sie im Handbuch des Geräts.

DANSONS

AVVISO SUL COPYRIGHT

Copyright 2020. Tutti i diritti riservati. Nessuna parte del presente manuale può essere copiata, trasmessa, trascritta, memorizzata in un sistema di recupero dati, in qualsiasi forma o con qualsiasi mezzo senza espressa autorizzazione scritta di

Dansons
3411 North 5th Avenue, Suite 500, Phoenix, AZ, USA 85013
sales@pitboss-grills.com | service@pitboss-grills.com
www.pitboss-grills.com

Servizio clienti
Da lunedì a domenica, dalle 4 alle 20 PST (EN/FR/ES)
Numero verde: 1-877-303-3134, Fax: 1-877-303-3135

TABLE OF CONTENTS

Parti e specifiche 14
Operazioni preliminari al montaggio 15
Istruzioni di montaggio
- Installazione del manico del coperchio 15
- Montaggio del coperchio sul corpo 15
- Installazione dei ripiani laterali 16
- Posizionamento del vassoio di raccolta grasso 16
- Installazione delle griglie di cottura 16

PARTI E SPECIFICHE

N. parte	Descrizione
1	Maniglia del coperchio (x1)
2	Griglia di cottura A (x2)
3	Griglia di cottura B (x1)
4	Coperchio (x1)
5	Corpo (x1)
6	Ripiano laterale (x2)
7	Vassoio di raccolta grasso (x1)

NOTA: per lo sviluppo continuo del prodotto, le parti sono soggette a modifiche senza preavviso. Contattare il Servizio clienti se le parti sono mancanti durante l'assemblaggio dell'unità.

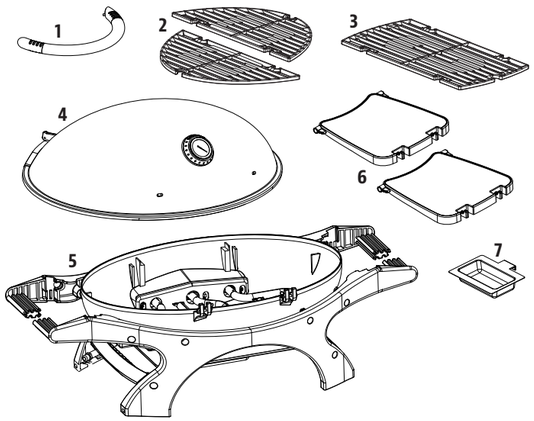

MODELLO		MONTAGGIO (LxAxP)	PESO	AREA COTTURA	INGRESSO CALORE
PB	PB3BPGG	1.332 X 604 X 483 MM / 52.4 X 23,8 X 19,0 NEL.	24,0 KG / 52,9 LB	2.453 CM² / 380,2 POLLICI QUADRATI	7,5 KW

OPERAZIONI PRELIMINARI AL MONTAGGIO

Le parti si trovano in tutto il cartone di spedizione, anche sotto la griglia. Ispezionare la griglia, le parti e la confezione blister della viteria dopo la rimozione dal cartone di spedizione. Eliminare tutti i materiali di imballaggio all'interno e all'esterno della griglia prima del montaggio, quindi esaminare e ispezionare tutte le parti facendo riferimento all'elenco dei componenti. Se una parte è mancante o danneggiata, non tentare di assemblare il prodotto. I danni di spedizione non sono coperti dalla garanzia. Per le parti di ricambio, contattare il rivenditore o il Servizio clienti Pit Boss® dal lunedì alla domenica, dalle 4 alle 20 PST (EN/FR/ES).

service@pitboss-grills.com | NUMERO VERDE: 1-877-303-3134 | NUMERO VERDE (FAX): 1-877-303-3135

IMPORTANTE: per facilitare l'installazione ed evitare incidenti, usare due persone durante l'assemblaggio di questo apparecchio.

ISTRUZIONI DI MONTAGGIO

IMPORTANTE: prima di iniziare le operazioni di montaggio in base alle istruzioni, si consiglia di leggere ogni passaggio per intero.

1. INSTALLAZIONE DEL MANICO DEL COPERCHIO

Parti necessarie:

1 x Maniglia del coperchio (#1)
1 x Coperchio (#4)

Installazione:

- Rimuovere innanzitutto la viteria preinstallata dalla maniglia del coperchio.
- Posizionare la maniglia del coperchio nei due fori sul lato del termometro del coperchio. Dall'interno del coperchio, fissare la maniglia del coperchio con la viteria precedentemente rimossa: posizionare la rondella, la rondella di bloccaggio, quindi bloccare con il dado ad alette. Ripetere per l'altra estremità della maniglia del coperchio.

NOTA: non serrare eccessivamente i dadi ad alette. È necessaria solo una regolazione leggera.

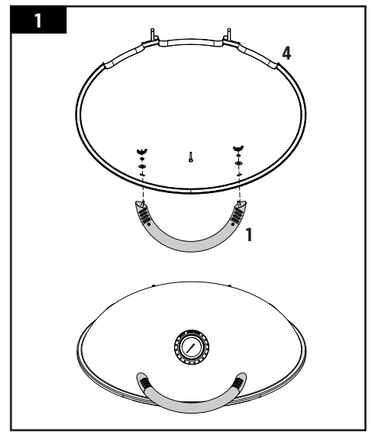

2. MONTAGGIO DEL COPERCHIO SUL CORPO

Parti necessarie:

1 x Coperchio (#4)
1 x Corpo (#5)

Installazione:

- Rimuovere innanzitutto il perno dell'asse e la coppiglia preinstallati dalle staffe della cerniera sul corpo.
- Dopodiché, sollevare e posizionare con cautela il coperchio sul corpo, allineando le staffe della cerniera l'una nell'altra. Ancorare entrambe le staffe della cerniera inserendo i perni dell'asse precedentemente rimossi e fissandoli ciascuno con una coppiglia.

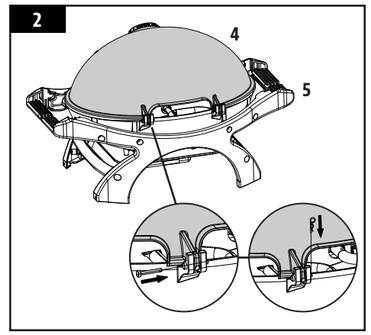

3. INSTALLAZIONE DEI RIPIANI LATERALI

Parti necessarie:

2 x Ripiano laterale (#6)

Installazione:

- Installare ogni ripiano laterale nelle apposite staffe su entrambi i lati della struttura del corpo.

NOTA: inserire i perni angolari del lato di montaggio del ripiano nelle staffe in posizione angolata verso l'alto, quindi inclinarli verso il basso.

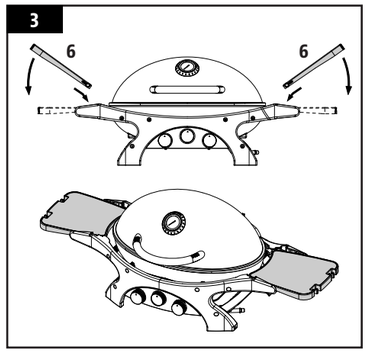

4. POSIZIONAMENTO DEL VASSOIO DI RACCOLTA GRASSO

Parti necessarie:

1 x Vassoio di raccolta grasso (#7)

Installazione:

- Sul retro dell'unità, posizionare il vassoio di raccolta grasso nelle apposite staffe, come mostrato nell'illustrazione.

NOTA: il vassoio di raccolta grasso presenta un rivestimento in foglio di alluminio per una facile pulizia dopo la cottura. Controllare regolarmente e, se necessario, sostituire il rivestimento in foglio di alluminio.

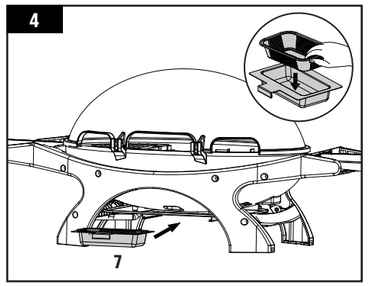

5. INSTALLAZIONE DELLE GRIGLIE DI COTTURA

Parti necessarie:

2 x Griglia di cottura A (#2)
1 x Griglia di cottura B (#3)

Installazione:

- Posizionare le griglie di cottura, una accanto all'altra, sulle sporgenze della griglia all'interno del corpo della griglia, come mostrato in figura.
- L'unità è ora completamente assemblata.

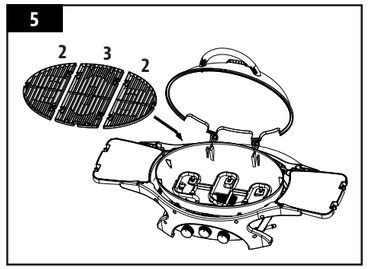

Per le istruzioni operative, consultare il Manuale dell'utente.

DANSONS

BEMÆRKNING OM OPHAVSRET

Copyright 2020 Alle rettigheder forbeholdes. Ingen del af denne vejledning må kopieres, overføres, transskriberes, gemmes i et overførselssystem i nogen form eller på nogen måde uden udtrykkelig skriftlig tilladelse fra

Dansons
3411 North 5th Avenue, Suite 500, Phoenix, AZ, USA 85013
sales@pitboss-grills.com | service@pitboss-grills.com
www.pitboss-grills.com

Kundeservice
Mandag til søndag kl. 04.00-20.00 PST (EN/FR/ES)
Gratis tlf.: +1-877-303-3134, fax: +1-877-303-3135

INDHOLDSFORTEGNELSE

Dele og specifikationer 17
Klargøring af montage 18
Monteringsinstruktioner
- Montering af låghåndtag 18
- Montering af låget på hoveddelen 18
- Montering af sidehylder 19
- Placering af fedtbakken 19
- Montering af stegeriste 19

DELE OG SPECIFIKATIONER

Delnr.	Beskrivelse
1	Låghåndtag (x1)
2	Stegerist A (x2)
3	Stegerist B (x1)
4	Låg (x1)
5	Hoveddel (x1)
6	Sidehylde (x2)
7	Fedtbakke (x1)

BEMÆRK: På grund af løbende produktudvikling kan dele være ændret uden varsel. Kontakt kundeservice, hvis der mangler dele ved montering af enheden.

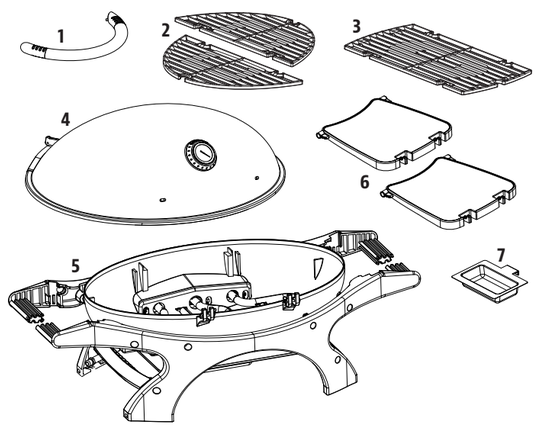

MODEL		SAMLET (WxHxD)	VÆGT	STEGEOMRÅDE	VARMEINDGANG
PB	PB3BPGG	1.332 X 604 X 483 MM / 52,4 X 23,8 X 19,0 I.	24,0 KG / 52,9 LB	2.453 CM² / 380,2 KC.	7,5 KW

KLARGØRING AF MONTAGE

Delene er fordelt i forsendelsesemballagen, herunder også under grillen. Kontrollér grillen, delene og hardwareblisterpakken efter udtagning fra den beskyttende fragtkasse. Bortskaf al emballage inde i og omkring grillen, før den samles. Gennemgå og kontroller alle dele ud fra den medfølgende liste over dele. Hvis en del mangler eller er beskadiget, må du ikke forsøge at montere den. Skader som følge af fragten dækkes ikke af garantien. Kontakt din forhandler eller Pit Boss®-kundeservice angående dele: mandag til søndag, 04.00-20.00 PST (EN/FR/ES).

service@pitboss-grills.com | GRATIS TLF.: +1-877-303-3134 | GRATIS FAX: +1-877-303-3135

VIGTIGT: For at lette processen og undgå skader er det en fordel at være to personer ved montering af denne enhed (dog ikke nødvendigt).

MONTERINGSVEJLEDNING

VIGTIGT: Det anbefales at læse hvert trin helt igennem, inden du påbegynder monteringen ifølge anvisningerne.

1. MONTERING AF LÅGHÅNDTAG

Krævede dele:

1 x Låghåndtag (#1)
1 x Låg (#4)

Montering:

- Fjern først den formonterede hardware fra låghåndtaget.
- Placer låghåndtaget i de to huller i termometerets side på låget. Fastgør låghåndtaget fra indersiden f låget med den tidligere fjernede hardware: Placer spændeskiven og fjederskiven, og lås dernæst med vingemøtrikken. Gentag proceduren for den anden ende af låghåndtaget.

BEMÆRK: Spænd ikke vingemøtrikkerne for meget til. Den skal kun spændes lidt til.

1

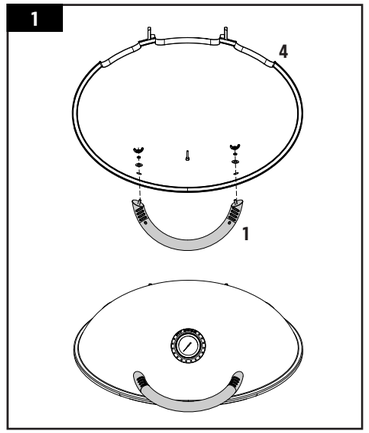

2. MONTERING AF LÅGET PÅ HOVEDDELEN

Krævede dele:

1 x Låg (#4)
1 x Hoveddel (#5)

Montering:

- Fjern først den formonterede akselstift og split fra hængselbeslaget på hoveddelen.
- Løft og placer dernæst låget forsigtigt på hoveddelen, mens du sørger for at justere hængselbeslagene efter hinanden. Fastgør begge hængselbeslag ved at indføre de tidligere fjernede akselstifter og fastgøre dem hver med en split.

2

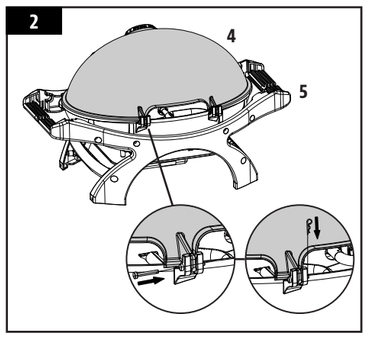

3. MONTERING AF SIDEHYLDER

Krævede dele:

2 x Sidehylde (#6)

Montering:

- Monter hver sidehylde på sidehyldebeslagene i begge sider af hoveddelens stel.

BEMÆRK: Indfør hjørnestifterne i monteringssiden af hylde i beslagene i en opadvendt vinkel, og vip dem derefter nedad.

3

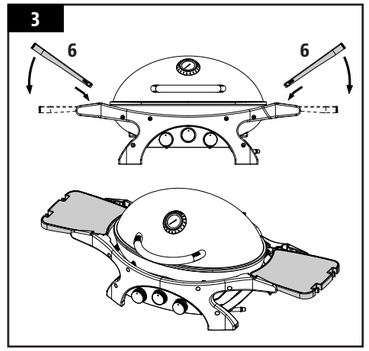

4. PLACERING AF FEDTBAKKEN

Krævede dele:

1 x Fedtbakke (#7)

Montering:

- På bagsiden af enheden skal du placere fedtbakken på fedtbakkebeslagene som vist i illustrationen.

BEMÆRK: Fedtbakken er beklædt med alufolie, som gør den nem at rengøre efter madlavningen. Kontrollér regelmæssigt, og udskift alufoliebeklædningen efter behov.

4

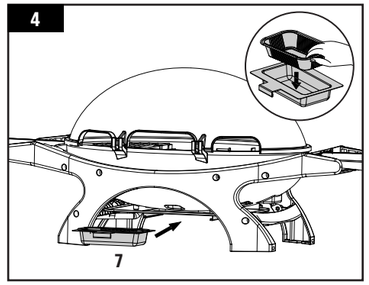

5. MONTERING AF STEGERISTE

Krævede dele:

2 x Stegerist A (#2)
1 x Stegerist B (#3)

Montering:

- Placer stegeristene side om side på gitterrammerne inde i grillens hoveddel som vist.
- Enheden er nu færdigmonteret.

5

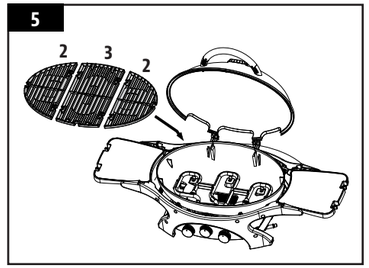

Se brugervejledningen for yderligere betjeningsvejledning.

DANSONS

TEKIJÄNOIKEUKSIA KOSKEVA HUOMAUTUS

Copyright 2020. Kaikki oikeudet pidätetään. Tämän manuaalin mitään osaa ei saa kopioida, välittää eteenpäin, muuntaa tai tallentaa hakujärjestelmään missään muodossa tai millään tavoin ilman nimenomaista kirjallista lupaa, jonka on myöntänyt

Dansons
3411 North 5th Avenue, Suite 500, Phoenix, AZ, USA 85013
sales@pitboss-grills.com | service@pitboss-grills.com
www.pitboss-grills.com

Asiakaspalvelu
maanantaista sunnuntaihin klo 04.00–20.00 PST (EN/FR/ES)
Maksuton Yhdysvaltain alueella: +1-877-303-3134,
Faksi: +1-877-303-3135

SISÄLLYSLUETTELO

Osat ja tekniset tiedot.....20
Kokoamisen valmistelu.....21
Kokoamisohjeet
- Kannen kahvan asentaminen.....21
- Kannen kiinnittäminen runkoon.....21
- Sivuhyllyjen asentaminen.....22
- Rasvatarjottimen asettaminen paikalleen.....22
- Ruoanvalmistusritilöiden asennus.....22

OSAT JA TEKNISET TIEDOT

Osan numero	Kuvaus
1	Kannen kahva (x1)
2	Ruoanvalmistusritilä A (x2)
3	Ruoanvalmistusritilä B (x1)
4	Kansi (x1)
5	Runko (x1)
6	Sivuhylly (x2)
7	Rasvatarjotin (x1)

HUOMAUTUS: Jatkuvasta tuotekehityksestä johtuen osat voivat muuttua ilman etukäteisvaroitusta. Ota yhteyttä asiakaspalveluumme, jos osia puuttuu kokoamisvaiheessa.

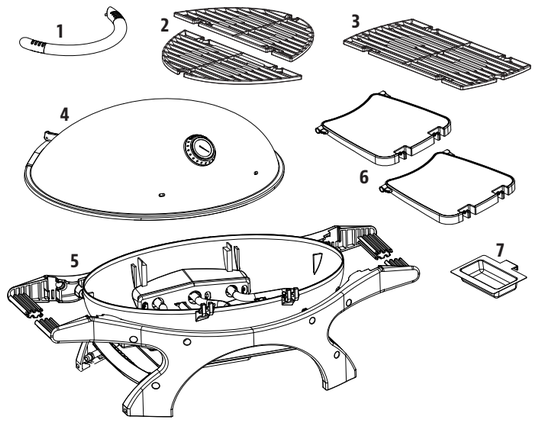

MALLI		KOOTTU (leveys x korkeus x syvyys)	PAINO	RUUANVALMISTUSALUE	LÄMPÖTULO
PB	PB3BPGG	1 332 X 604 X 483 MM / 52,4 X 23,8 X 19,0 SISÄÄN.	24,0 KG / 52,9 LB	2 453 CM² / 380,2 NELIÖTUUMAA	7,5 KW

KOKOAMISEN VALMISTELU

Osia on kaikkialla kuljetuslaatikossa, myös grillin alla. Tarkista grillin, osat ja laitteen kuplapakkaus, kun olet poistanut suojaavan kuljetuslaatikon. Poista kaikki paketointimateriaalit grillin sisältä ja ulkoa ennen kokoamista, ja tutki ja tarkista kaikki osat vertaamalla niitä osaluetteloon. Jos jokin osa puuttuu tai on vahingoittunut, älä yritä koota laitetta. Takuu ei kata kuljetusvahinkoja. Ota yhteyttä Pit Boss® -asiakaspalveluun koskien osia: avoinna maanantaista sunnuntaihin klo 04.00–20.00 PST (EN/FR/ES).

service@pitboss-grills.com | MAKSUTON YHDYSVALTAIN ALUEELLA: +1-877-303-3134 |
MAKSUTON FAKSI YHDYSVALTAIN ALUEELLA: +1-877-303-3135

TÄRKEÄÄ: Kokoa laite kahden henkilön voimin helpottaaksesi asennusta ja välttyäksesi vammoilta.

KOKOAMISOHJEET

TÄRKEÄÄ: Suosittelemme, että luet kunkin vaiheen kokonaan ennen kokoamisvaiheen aloittamista.

1. KANNEN KAHVAN ASENTAMINEN

Tarvittavat osat:

1 x Kannen kahva (#1)
1 x Kansi (#4)

Asennus:

- Irrota ensin esiasennetut osat kannen kahvasta.
- Aseta kannen kahva kannen lämpömittarin puoleisiin kahteen reikään. Kiinnitä kannen kahva kannen sisäpuolelta käsin aiemmin irrotetuilla osilla: aseta aluslevy ja lukkolevy, ja kiristä ne sitten siipimutterilla. Toista sama kahvan toiselle puolelle.

HUOMAUTUS: Älä kiristä siipimuttereita liian tiukalle. Jämäkkä kiristys riittää.

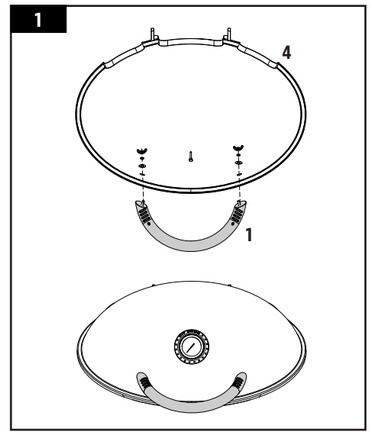

2. KANNEN KIINNITTÄMINEN RUNKOON

Tarvittavat osat:

1 x Kansi (#4)
1 x Runko (#5)

Asennus:

- Irrota ensin esiasennettu akselitappi ja sokkanaula rungon saranakiinnikkeistä.
- Nosta ja aseta sen jälkeen kansi rungon päälle varovasti kohdistamalla saranakiinnikkeet toisiaan vasten. Ankkuroi molemmat saranakiinnikkeet työntämällä aiemmin poistetut akselitapit paikalleen ja kiinnittämällä kumpikin sokkanaulalla.

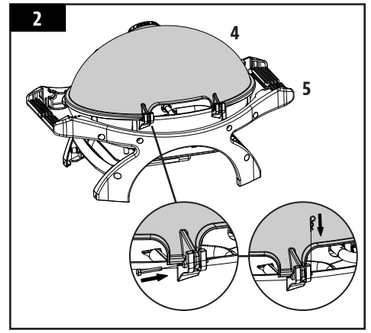

3. SIVUHYLLYJEN ASENTAMINEN

Tarvittavat osat:

2 x Sivuhylly (#6)

Asennus:

- Aseta kumpikin sivuhylly sen kiinnikkeisiin rungon kummallakin puolella.

HUOMAUTUS: Aseta hyllyn kiinnityspuolen kulmatapit kiinnikkeisiin yläviistosta ja kallista hylly vaakatasoon.

3

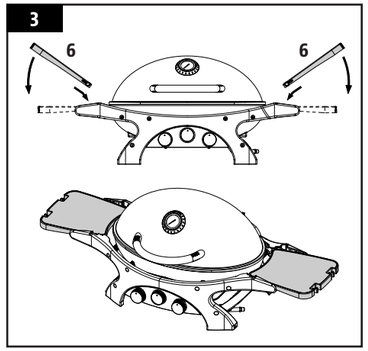

4. RASVATARJOTTIMEN ASETTAMINEN PAIKALLEEN

Tarvittavat osat:

1 x Rasvatarjotin (#7)

Asennus:

- Liu'uta rasvatarjotin grillin taustapuolen rasvatarjotinkiskoille kuvan mukaisesti.

HUOMAUTUS: Rasvatarjottimessa on alumiinivuoraus, jotta se on helpompi puhdistaa ruoanvalmistuksen jälkeen. Tarkista alumiinivuori säännöllisesti ja vaihda tarpeen mukaan.

4

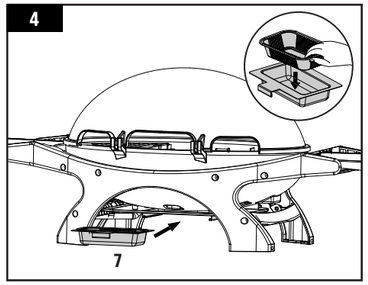

5. RUOANVALMISTUSRITILÖIDEN ASENNUS

Tarvittavat osat:

2 x Ruoanvalmistusritilä A (#2)
1 x Ruoanvalmistusritilä B (#3)

Asennus:

- Aseta ruoanvalmistusritilät vierekkäin grillin rungon sisällä oleville ritiläkielekkeille kuvan mukaisesti.
- Laitteen kokoaminen on nyt valmis.

5

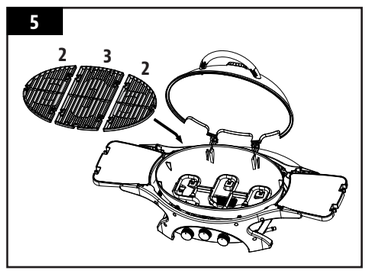

Katso käyttöohjeet omistajan käyttöoppaasta.

DANSONS

MERKNAD OM OPPHAVSRETT

Copyright 2020. Med enerett. Ingen deler av denne håndboken kan kopieres, overføres, transkriberes eller oppbevares i et hentesystem i noen som helst form eller på noen måte uten uttrykkelig skriftlig tillatelse fra

Dansons
3411 North 5th Avenue, Suite 500, Phoenix, AZ, USA 85013
sales@pitboss-grills.com | service@pitboss-grills.com
www.pitboss-grills.com

Kundeservice
Mandag til og med søndag 04.00–20.00 PST (EN/FR/ES)
Avgiftsfritt telefonnummer: 1-877-303-3134,
Avgiftsfritt faksnummer: 1-877-303-3135

INNHOLDSFORTEGNELSE

Deler og spesifikasjoner 23
Klargjøring for montering 24
Monteringsinstruksjoner
- Montering av lokkhåndtaket 24
- Montere lokket til hoveddelen 24
- Montere sidehyllene 25
- Plassere fettbrettet 25
- Montere stekeristene 25

DELER OG SPESIFIKASJONER

Delenr.	Beskrivelse
1	Lokkhåndtak (x1)
2	Stekerist A (x2)
3	Stekerist B (x1)
4	Lokk (x1)
5	Hoveddel (x1)
6	Sidehylle (x2)
7	Fettbrett (x1)

MERK: På grunn av kontinuerlig produktutvikling kan delene endres uten forvarsel. Kontakt kundeservice hvis deler mangler ved montering av enheten.

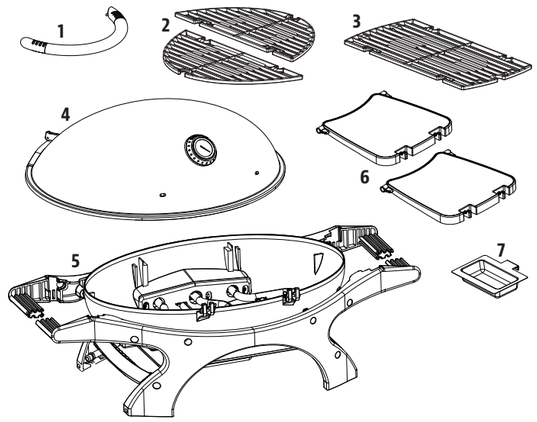

MODELL		MONTERT (WxHxD)	VEKT	TILBEREDNINGSOMRÅDE	VARMEINNGANG
PB	PB3BPGG	1332 X 604 X 483 MM / 52,4 X 23,8 X 19,0 TOMMER	24,0 KG / 52,9 PUND	2453 CM² / 380,2 IN²	7,5 KW

KLARGJØRING FOR MONTERING

Delene er plassert i hele forsendelsesesken, inkludert under grillen. Undersøk grillen, delene og plastpakken med monteringsenheter når du har tatt alt ut av den beskyttende forsendelsesesken. Fjern all emballasje fra inn- og utsiden av grillen før montering. Se deretter gjennom og undersøk alle delene ved å referere til delelisten. Hvis deler mangler eller er skadet, må du ikke prøve å montere enheten. Forsendelsesskader er ikke dekket av garantien. Kontakt forhandleren eller Pit Boss® kundeservice for deler: mandag til og med søndag, 04.00–20.00 PST (EN/FR/ES).

service@pitboss-grills.com | AVGIFTSFRITT TELEFONNUMMER: 1-877-303-3134 |
AVGIFTSFRITT FAKSNUMMER: 1-877-303-3135

VIKTIG: For å forenkle montering og unngå personskade under monteringen, bør den utføres av to personer.

MONTERINGSINSTRUKSJONER

VIKTIG: Du bør lese hvert enkelt trinn i sin helhet før du begynner montering etter instruksjonene.

1. MONTERING AV LOKKHÅNDTAKET

Nødvendige deler:

1 x Lokkhåndtak (#1)
1 x Lokk (#4)

Montering:

- Fjern først de forhåndsmonterte delene fra lokkhåndtaket.
- Plasser lokkhåndtaket i de to hullene på termometersiden av lokket. Fra innsiden av lokket fester du lokkhåndtaket med delene som er fjernet tidligere: Monter skiven og låseskiven og lås deretter med vingemutteren. Gjenta på den andre enden av lokkhåndtaket.

MERKNAD: ikke stram vingemutrene for mye. De skal bare sitte tett.

1

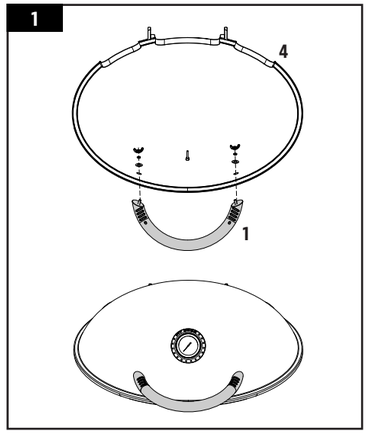

2. MONTERE LOKKET TIL HOVEDDELEN

Nødvendige deler:

1 x Lokk (#4)
1 x Hoveddel (#5)

Montering:

- Fjern først den forhåndsinstallerte akselpinnen og saksesplinten fra hengselbrakettene på hoveddelen.
- Deretter løfter du og plasserer forsiktig lokket på hoveddelen slik at hengselbrakettene passer i hverandre. Forankre begge hengselbrakettene ved å sette inn akselpinnene som tidligere ble fjernet, og fest hver av dem med en saksesplint.

2

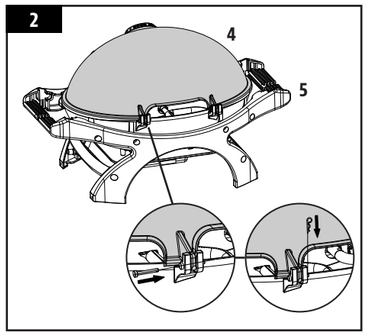

3. MONTERE SIDEHYLLENE

Nødvendige deler:

2 x Sidehylle (#6)

Montering:

- Monter sidehyllene på hver av sidehyllebrakettene på begge sidene av hoveddelen.

MERK: Sett inn hjørnepinnnene på monteringssiden av hyllen inn i brakettene vinklet oppover, og vipp deretter nedover.

3

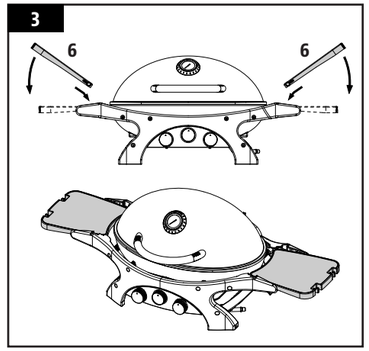

4. PLASSERE FETTBRETTET

Nødvendige deler:

1 x Fettbrett (#7)

Montering:

- På baksiden av enheten setter du fettbrettet inn i fettbrettbrakettene, som vist i illustrasjonen.

MERK: Fettbrettet er dekket med aluminiumsfolie på innsiden for enklere rengjøring etter matlaging. Kontroller regelmessig og bytt aluminiumsfolien ved behov.

4

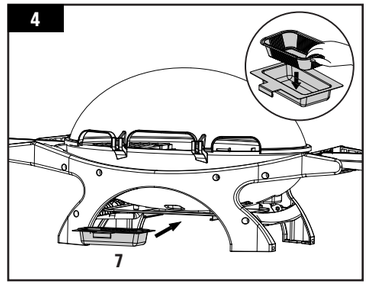

5. MONTERE STEKERISTENE

Nødvendige deler:

2 x Stekerist A (#2)
1 x Stekerist B (#3)

Montering:

- Plasser stekeristene side om side på ristavsatsene inne i hovedgrillen som vist.
- Enheten er nå ferdig montert.

5

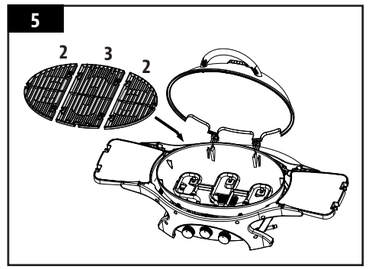

Se brukerhåndboken for bruksanvisninger.

DANSONS

INFORMACJA O PRAWACH AUTORSKICH

Copyright 2020. Wszelkie prawa zastrzeżone. Żadna część niniejszej instrukcji nie może być powielana, przesyłana, przepisywana czy też zapisywana w systemach wyszukiwania, niezależnie od formy lub sposobu wykonania tego typu działań, bez wyraźnej zgody pisemnej

Dansons
3411 North 5th Avenue, Suite 500, Phoenix, AZ, USA 85013
sales@pitboss-grills.com | service@pitboss-grills.com
www.pitboss-grills.com

Dział obsługi klienta
Od poniedziałku do niedzieli, w godzinach od 4:00 do 20:00 PST (EN/FR/ES)
Bezpłatna infolinia: 1-877-303-3134, faks: 1-877-303-3135

SPIS TREŚCI

Części i specyfikacje 26
Przygotowanie do montażu 27
Instrukcje montażu
- Instalowanie uchwytu pokrywy 27
- Mocowanie pokrywy do korpusu 27
- Instalowanie półek bocznych 28
- Ustawianie tacy na tłuszcz 28
- Instalowanie rusztów do gotowania 28

CZĘŚCI I SPECYFIKACJE

Nr części	Opis
1	Uchwyt pokrywy (x1)
2	Ruszt do gotowania A (x2)
3	Ruszt do gotowania B (x1)
4	Pokrywa (x1)
5	Korpus (x1)
6	Półka boczna (x2)
7	Taca na tłuszcz (x1)

UWAGA: Ze względu na nieustanny rozwój produktu jego części mogą zostać zmienione bez uprzedzenia. Skontaktuj się z działem obsługi klienta, jeżeli zauważysz brak części podczas montażu urządzenia.

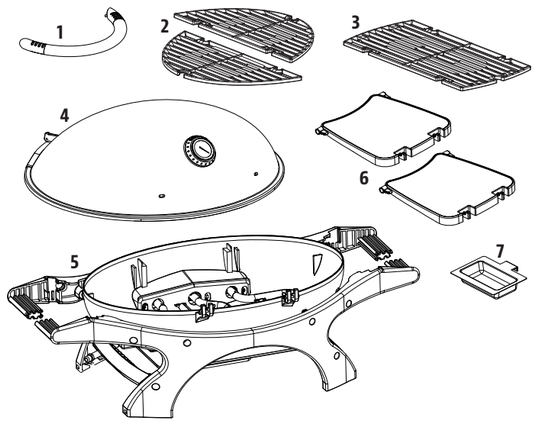

MODEL	ROZMIAR PO ZŁOŻENIU (szer. x wys. x gł.)	WAGA	STREFA GRILLOWANIA	WEJŚCIE CIEPŁA
PB PB3BPGG	1 332 X 604 X 483 MM / 52,4 X 23,8 X 19,0 IN	24,0 KG / 52,9 LB	2 453 CM^2 / 380,2 IN^2	7,5 KW

PRZYGOTOWANIE DO MONTAŻU

Elementy produktu znajdują się w różnych miejscach opakowania transportowego, także pod grillem. Po wyjęciu grilla, jego części i sprzętu w opakowaniu blisterowym z ochronnego opakowania transportowego, sprawdź ich stan. Przed montażem usuń wszystkie wewnętrzne i zewnętrzne fragmenty opakowania grilla, a następnie przejrzyj wszystkie elementy i upewnij się, że pokrywają się z listą części. W przypadku braku lub uszkodzenia jakiejkolwiek części, nie podejmuj żadnych prób demontażu lub modyfikacji. Gwarancja nie obejmuje szkód powstałych w trakcie transportu. Aby uzyskać części, skontaktuj się ze sprzedawcą lub z działem obsługi klienta Pit Boss® od poniedziałku do niedzieli, w godzinach od 4:00 do 20:00 PST (EN/FR/ES).

service@pitboss-grills.com | BEZPŁATNA INFOLINIA: 1-877-303-3134 | BEZPŁATNY FAKS: 1-877-303-3135

WAŻNE: w celu ułatwienia instalacji i uniknięcia urazów podczas montażu tego urządzenia warto skorzystać z pomocy innej osoby.

INSTRUKCJE MONTAŻU

WAŻNE: przed rozpoczęciem montażu na podstawie instrukcji należy dokładnie przeczytać każdy krok.

1. INSTALOWANIE UCHWYTU POKRYWY

Wymagane części:

1 x Uchwyt pokrywy (#1)
1 x Pokrywa (#4)

Montaż:

- Najpierw usuń wstępnie zainstalowane części z uchwytu pokrywy.
- Umieść uchwyt pokryty w dwóch otworach po stronie pokrywy z termometrem. Od wewnętrznej strony pokrywy zamocuj uchwyt pokrywy za pomocą wcześniej usuniętych części: umieść podkładkę, podkładkę zabezpieczającą i zabezpiecz nakrętką motylkową. To samo powtórz z drugim uchwytem pokrywy.

UWAGA: Śrub motylkowych nie należy dokręcać za mocno. Lekkie dokręcenie wystarczy.

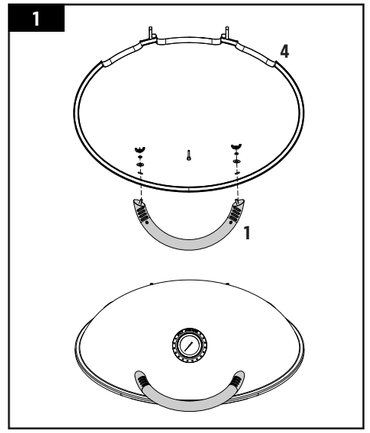

2. MOCOWANIE POKRYWY DO KORPUSU

Wymagane części:

1 x Pokrywa (#4)
1 x Korpus (#5)

Montaż:

- Wykręć wstępnie wkręcony sworzeń i zawleczkę ze wsporników zawiasów na korpusie.
- Następnie unieś i ostrożnie umieść pokrywę na korpusie, wyrównując ze sobą wsporniki zawiasów. Zamocuj oba wsporniki zawiasów, wkładając wyjęte wcześniej sworznie i zabezpieczając je zawleczką.

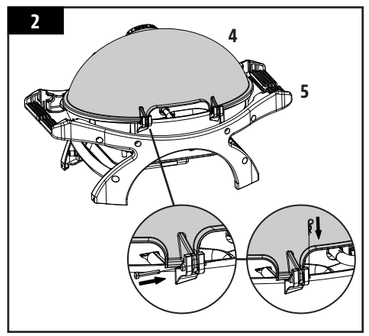

PO POLSKIE

3. INSTALOWANIE PÓŁEK BOCZNYCH

Wymagane części:

2 x Półka boczna (#6)

Montaż:

- Zainstaluj półki boczne na wspornikach po obu stronach ramy korpusu.

UWAGA: Umieść sworznie narożne półek we wspornikach pod kątem do góry, a następnie opuść w dół.

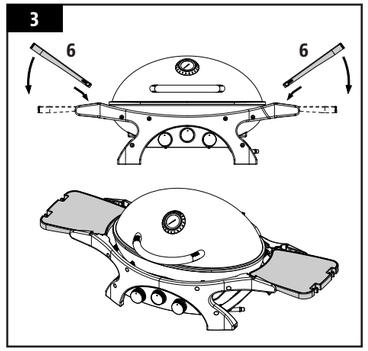

4. USTAWIANIE TACY NA TŁUSZCZ

Wymagane części:

1 x Taca na tłuszcz (#7)

Montaż:

- Wsuń tacę na tłuszcz do uchwytów z tyłu urządzenia, jak pokazano na ilustracji.

UWAGA: Taca na tłuszcz jest pokryta folią aluminiową, która ułatwia czyszczenie po zakończeniu gotowania. Tę folię aluminiową należy regularnie sprawdzać i w razie potrzeby wymieniać.

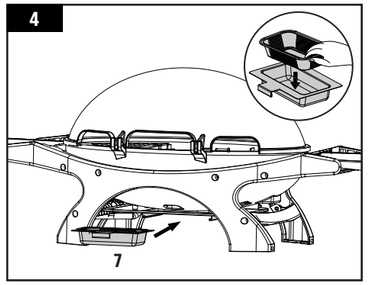

5. INSTALOWANIE RUSZTÓW DO GOTOWANIA

Wymagane części:

2 x Ruszt do gotowania A (#2)
1 x Ruszt do gotowania B (#3)

Montaż:

- Umieść ruszty do gotowania obok siebie na podporach wewnątrz korpusu grilla, jak pokazano na ilustracji.
- Urządzenie jest już gotowe do użytku.

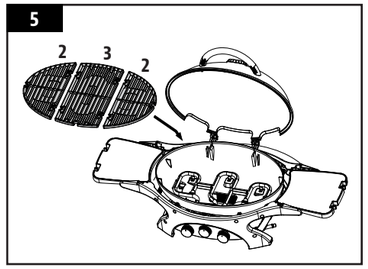

Zapoznaj się z instrukcjami obsługi zawartymi w podręczniku użytkownika.

DANSONS

MEDDELANDE OM UPPHOVSRÄTT

Copyright 2020. Alla rättigheter förbehålles. Denna bruksanvisning får inte kopieras, överföras, transkriberas, lagras i ett söksystem, i någon del, form eller på något sätt, utan uttryckligt skriftligt tillstånd från

Dansons
3411 North 5th Avenue, Suite 500, Phoenix, AZ, USA 85013
sales@pitboss-grills.com | service@pitboss-grills.com
www.pitboss-grills.com

Kundtjänst
Måndag–söndag kl. 04.00–20.00 PST (EN/FR/ES)
Avgiftsfritt: 1-877-303-3134, Fax: 1-877-303-3135

INNEHÅLLSFÖRTECKNING

Delar och specifikationer 29
Förberedelse för montering 30
Monteringsinstruktioner
- Installera lockhandtaget 30
- Montera locket på stommen 30
- Installera sidohyllorna 31
- Hänga upp droppbrickan 31
- Installera grillgallren 31

DELAR OCH SPECIFIKATIONER

Delnr	Beskrivning
1	Lockhandtag (x1)
2	Grillgaller A (x2)
3	Grillgaller B (x1)
4	Lock (x1)
5	Stomme (x1)
6	Sidohylla (x2)
7	Droppbricka (x1)

OBS! Till följd av kontinuerlig produktutveckling kan delar bytas för enheten utan föregående meddelande. Kontakta kundtjänst om det saknas delar för montering av enheten.

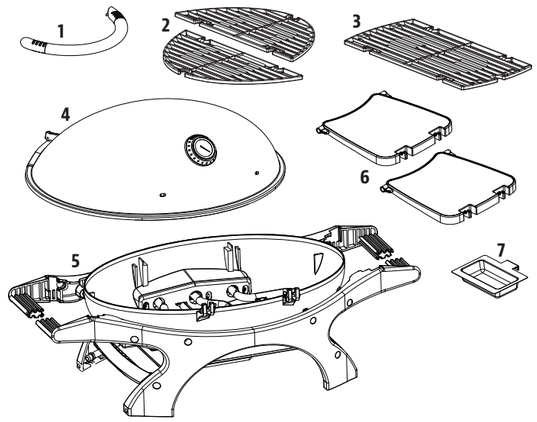

MODELL		MONTERAD (B×H×D)	VIKT	GRILLOMRÅDE	VÄRMEINGÅNG
PB	PB3BPGG	1 332 X 604 X 483 MM / 52,4 X 23,8 X 19,0 IN	24,0 KG / 52,9 LB	2 453 CM² / 380,2 IN²	7,5 KW

FÖRBEREDELSE FÖR MONTERING

Delarnas är placerade i hela transportkartongen, inklusive på grillens undersida. Kontrollera grillen, delarna och paketet med hårdvarutillbehör efter att detta har tagits ur transportkartongen. Avlägsna allt förpackningsmaterial inuti och utanpå grillen och kontrollera sedan alla delar mot listan över delarna. Om någon del saknas eller är skadad väntar du med monteringen. Skador som tillkommer under transport täcks inte av garantin. Kontakta din återförsäljare eller kundtjänst för Pit Boss® om du behöver reservdelar: Måndag–söndag kl. 04.00–20.00 PST (EN/FR/ES).

service@pitboss-grills.com | AVGIFTSFRITT: 1-877-303-3134 | AVGIFTSFRI FAX: 1-877-303-3135

VIKTIGT! Se till att vara två personer vid ihopmontering av enheten för enklare installation och för att undvika personskador.

MONTERINGSINSTRUKTIONER

VIKTIGT! Vi rekommenderar att du läser igenom varje steg noggrant innan du börjar montera ihop enheten.

1. INSTALLERA LOCKHANDTAGET

Nödvändiga delar:

1 x Lockhandtag (#1)
1 x Lock (#4)

Installation:

- Börja med att ta bort de förinstallerade skruvarna på lockhandtaget.
- Placera lockhandtaget över de två hålen på termometersidan av locket. Från lockets insida, skruva fast lockhandtaget med hjälp av skruvarna som du lossade förut. Börja med mutterbrickan, därefter låsbrickan och lås fast med vingmuttern. Upprepa proceduren med handtagets andra ände.

OBSERVERA: Dra inte åt vingmuttrarna för hårt. Det räcker att handtaget sitter ordentligt på plats.

1

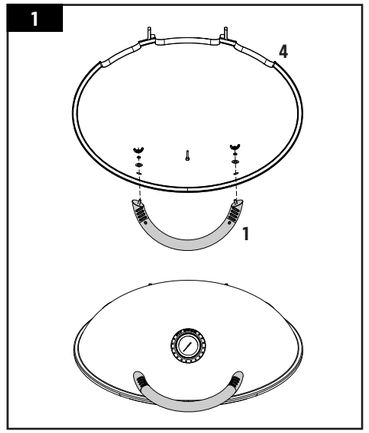

2. MONTERA LOCKET PÅ STOMMEN

Nödvändiga delar:

1 x Lock (#4)
1 x Stomme (#5)

Installation:

- Börja med att ta bort förinstallerade sprintar och saxsprintar från gångjärnen på stommen.
- Lyft därefter upp och placera noggrant locket på stommen, så att gångjärnen hamnar i linje med varandra. Förankra båda gångjärnen genom att sticka in de sprintar som du tog bort förut och låsa fast varje sprint med en saxsprint.

2

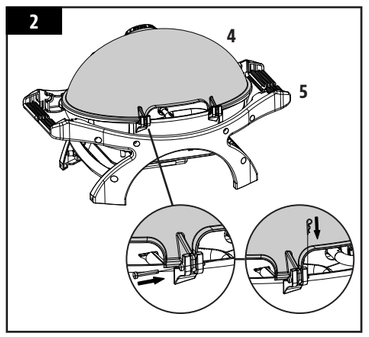

3. INSTALLERA SIDOHYLLORNA

Nödvändiga delar:

2 x Sidohylla (#6)

Installation:

- Placera sidohyllorna i hyllkonsolerna på vardera sida om stommen.

OBSERVERA: Sätt i hörnsprintarna på hyllans monteringssida i konsolerna i uppåtgående vinkel, och vinkla dem sedan nedåt.

3

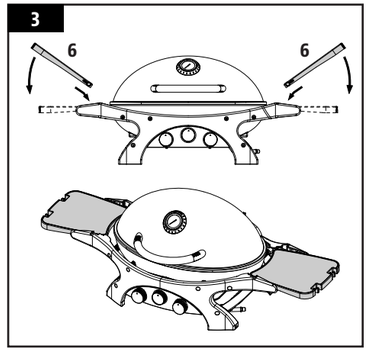

4. HÄNGA UPP DROPPBRICKAN

Nödvändiga delar:

1 x Droppbricka (#7)

Installation:

- På baksidan av grillen, placera droppbrickan i konsolerna för droppbricka, som du kan se i illustrationen.

OBSERVERA: Droppbrickan är fodrad med aluminiumfolie för att underlätta rengöring efter matlagning. Kontrollera aluminiumfolien med jämna mellanrum och byt ut den om så behövs.

4

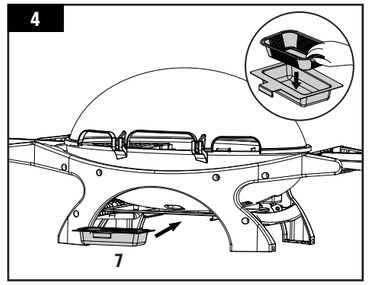

5. INSTALLERA GRILLGALLREN

Nödvändiga delar:

2 x Grillgaller A (#2)
1 x Grillgaller B (#3)

Installation:

- Placera grillgallren bredvid varandra på avsatserna inuti grillstommen, se illustrationen.
- Enheten är nu färdigmonterad.

5

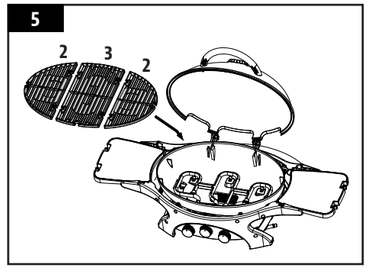

Se användningsinstruktionerna i bruksanvisningen.

AUTORIÕIGUSE TEATIS

Autoriõigus 2020. Kõik õigused kaitstud. Ühtegi selle juhendi osa ei tohi mingil kujul ega mingil viisil kopeerida, edastada, transkribeerida ega salvestada ilma sellekohase kirjaliku loata

Dansons
3411 North 5th Avenue, Suite 500, Phoenix, AZ, USA 85013
sales@pitboss-grills.com | service@pitboss-grills.com
www.pitboss-grills.com

Klienditeenindus
Esmaspäevast pühapäevani kell 4.00–20.00 PST (EN/FR/ES)
Tasuta: 1-877-303-3134; faks: 1-877-303-3135

SISUKORD

Osad ja andmed 32
Ettevalmistused kokkupanemiseks 33
Kokkupanemise juhised
- Kaane käepideme paigaldamine 33
- Kaane kinnitamine korpuse külge 33
- Külgriiulite paigaldamine 34
- Rasvarenni paigutamine 34
- Küpsetusrestide paigaldamine 34

OSAD JA ANDMED

Osa nr	Kirjeldus
1	Kaane käepide (x1)
2	Küpsetusrest A (x2)
3	Küpsetusrest B (x1)
4	Kaas (x1)
5	Korpus (x1)
6	Külgriiul (x2)
7	Rasvarenn (x1)

MÄRKUS! Pideva tootearenduse tõttu võivad osad muutuda ilma ette teatamata. Kui seadme koostamisel jääb osasid puudu, pöörduge klienditeeninduse poole.

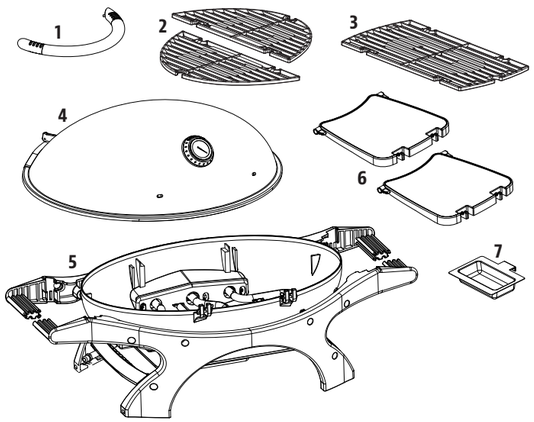

MUDEL		KOKKUPANDUD SEADE (L × K × S)	KAAL	KÜPSETUSALA	SOOJUSE SISEND
PB	PB3BPGG	1 332 X 604 X 483 MM / 52,4 X 23,8 X 19,0 IN	24,0 KG / 52,9 NAELA	2 453 CM² / 380,2 IN²	7,5 KW

ETTEVALMISTUSED KOKKUPANEMISEKS

Osad asuvad kogu tarnekarbis, ka grilli all. Pärast kaitsva tarnekarbi eemaldamist kontrollige grilli, osasid ja riistvara mullipakendit. Enne kokkupanemist eemaldage grilli välised ja sisemised pakendimaterjalid, seejärel vaadake läbi ja kontrollige kõiki osi, lähtudes osade loendist. Kui mõni osa puudub või on kahjustatud, ärge proovige seadet kokku panna. Transpordikahju ei kuulu garantii alla. Varuosade saamiseks pöörduge edasimüüja või ettevõtte Pit Boss® klienditeeninduse poole esmaspäevast pühapäevani kell 4.00 kuni 20.00 PST (EN/FR/ES).

service@pitboss-grills.com | TASUTA: 1 877 303 3134 | TASUTA FAKS: 1 877 303 3135

TÄHTIS! Selle seadme hõlpsamaks paigaldamiseks ja vigastuste vältimiseks kasutage seadme kokkupanemisel kaht inimest.

ASSEMBLY INSTRUCTIONS

IMPORTANT: It is advised to read each step entirely before starting assembly on instructions.

1. KAANE KÄEPIDEME PAIGALDAMINE

Vajalikud osad:

1 x Kaane käepide (#1)
1 x Kaas (#4)

Paigaldus:

- Esmalt eemaldage kaane käepidemelt eelpaigaldatud kinnitusvahendid.
- Asetage kaane käepide kaane termomeetriküljel olevasse kahte auku. Kinnitage kaane käepide kaane siseküljelt eelnevalt eemaldatud kinnitusvahenditega: paigaldage seib ja lukustusseib, seejärel kinnitage tiibmutriga. Korrake toimingut kaane käepideme teise otsaga.

MÄRKUS. Vältige tiibmutrite liigset pingutamist. Vajalik on vaid tihe kinnikeeramine.

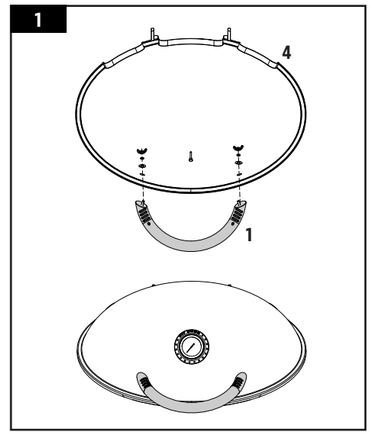

2. KAANE KINNITAMINE KORPUSE KÜLGE

Vajalikud osad:

1 x Kaas (#4)
1 x Korpus (#5)

Paigaldus:

- Kõigepealt eemaldage korpuse hingeklambritelt eelpaigaldatud teljetihvt ja splint.
- Seejärel tõstke kaas ettevaatlikult korpusele, seades hingeklambrid üksteise sisse. Kinnitage mõlemad hingeklambrid, sisestades eelnevalt eemaldatud teljetihvtid ja kinnitades need splintidega.

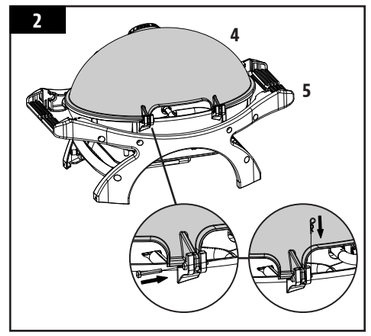

3. KÜLGRIIULITE PAIGALDAMINE

Vajalikud osad:

2 x Külgriiul (#6)

Paigaldus:

- Paigaldage kumbki külgriiul korpuse mõlemal küljel olevatesse külgriiuliklambritesse. .

MÄRKUS. Sisestage riiuli paigalduskülje nurgatihvtid klambritesse ülespoole suunatud nurga all, seejärel kallutage allapoole.

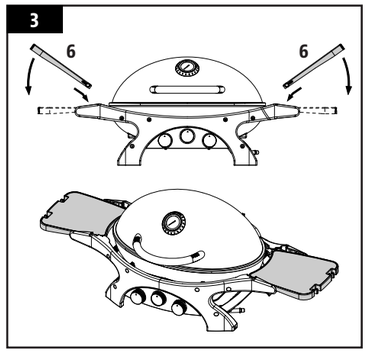

4. RASVARENNI PAIGUTAMINE

Vajalikud osad:

1 x Rasvarenn (#7)

Paigaldus:

- Seadke rasvarenn seadme tagaküljel olevatesse rasvarenniklambritesse, nagu joonisel näidatud.

MÄRKUS. Rasvarennil on alumiiniumfooliumist vooder, mida on pärast toiduvalmistamist lihtne puhastada. Kontrollige voodrit regulaarselt ja vahetage see vajaduse korral välja.

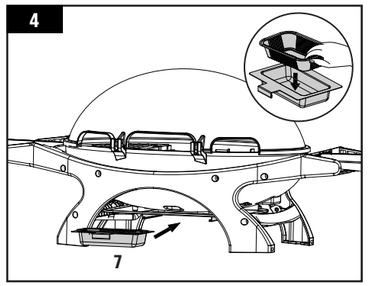

5. KÜPSETUSRESTIDE PAIGALDAMINE

Vajalikud osad:

2 x Küpsetusrest A (#2)
1 x Küpsetusrest B (#3)

Paigaldus:

- Asetage küpsetusrestid kõrvuti grilli korpuses olevatele restiservadele, nagu joonisel näidatud.
- Seade on nüüd täielikult kokku pandud.

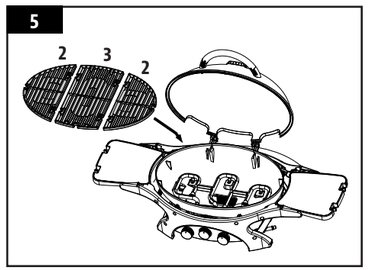

Vaadake kasutamise juhiseid kasutusjuhendist.

DANSONS

PAZIŅOJUMS PAR AUTORTIESĪBĀM

Autortiesības 2020. Visas tiesības paturētas. Nevienu šīs rokasgrāmatas daļu nedrīkst nekādā veidā un ne ar kādiem līdzekļiem kopēt, pārsūtīt, ierakstīt vai glabāt izgūšanas sistēmā bez tiešas rakstiskas atļaujas no uzņēmuma

Dansons
3411 North 5th Avenue, Suite 500, Phoenix, AZ, USA 85013
sales@pitboss-grills.com | service@pitboss-grills.com
www.pitboss-grills.com

Klientu apkalpošanas nodaļa
Pirmdien-svētdien no plkst. 4.00 līdz 20.00 pēc PST (Klusā okeāna piekrastes joslas laika) (EN/FR/ES)
Bezmaksas tālrunis: 1-877-303-3134, fakss: 1-877-303-3135

SATURA RĀDĪTĀJS

Daļas un specifikācijas 35
Sagatavošana montāžai 36
Montāžas norādes
- Vāka roktura uzstādīšana 36
- Vāka uzstādīšana pie korpusa 36
- Sānu plauktu uzstādīšana 37
- Taukvielu paplātes uzstādīšana 37
- Gatavošanas režģu uzstādīšana 37

DAĻAS UN SPECIFIKĀCIJAS

Daļas Nr.	Apraksts
1	Vāka rokturis (x1)
2	Gatavošanas režģis A (x2)
3	Gatavošanas režģis B (x1)
4	Vāks (x1)
5	Korpuss (x1)
6	Sānu plaukts (x2)
7	Taukvielu paplāte (x1)

PIEZĪME. Tā kā izstrādājumi tiek pastāvīgi pilnveidoti, daļām var tikt veiktas izmaiņas bez iepriekšēja paziņojuma. Ja, montējot ierīci, kādas daļas trūkst, sazinieties ar klientu apkalpošanas dienestu.

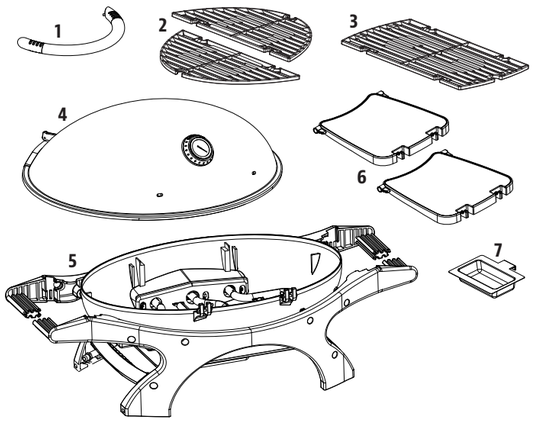

MODELIS		SAMONTĒTA IEKĀRTA (P x A x Dz)	SVARS	GATAVOŠANAS ZONA	SILTUMA IEVADE
PB	PB3BPGG	1332 X 604 X 483 MM / 52,4 X 23,.8 X 19,0 IN	24,0 KG / 52.,9 MĀRC.	2453 CM² / 380,2 IN²	7,5 KW

SAGATAVOŠANA MONTĀŽAI

Daļas ir izvietotas visā pārvadāšanas kastē, tostarp zem grila. Pēc izņemšanas no aizsargkartona pārvadāšanas kastes pārbaudiet grilu, daļas un armatūras blistera paku. Pirms montāžas izņemiet visus iepakojuma materiālus no grila iekšpuses un ārpuses un pēc tam pārskatiet un pārbaudiet visas daļas atbilstoši daļu sarakstam. Ja kādas daļas trūkst vai tā ir bojāta, nemēģiniet montēt grilu. Garantija neattiecas uz bojājumiem, kas radušies pārvadāšanas laikā. Lai saņemtu daļas, sazinieties ar izplatītāju vai Pit Boss® klientu apkalpošanas nodaļu: pirmdien–svētdien no plkst. 4.00 līdz 20.00 pēc PST (Klusā okeāna piekrastes joslas laika) (EN/FR/ES).

service@pitboss-grills.com | BEZMAKSAS TĀLRUNIS: 1-877-303-3134 | BEZMAKSAS FAKSS: 1-877-303-3135

SVARĪGI! Lai atvieglotu uzstādīšanu un izvairītos no traumām, ierīces montāžu veiciet divatā.

MONTĀŽAS NORĀDES

SVARĪGI: ieteicams izlasīt katru soli pilnībā pirms montāžas sākšanas pēc instrukcijām.

1. VĀKA ROKTURA UZSTĀDĪŠANA

Nepieciešamās daļas:

1 x Vāka rokturis (#1)
1 x Vāks (#4)

Uzstādīšana:

- Vispirms noņemiet iepriekš uzstādītos komponentus no vāka roktura.
- Ievietojiet vāka rokturi abās atverēs uz vāka termometra pusē. No vāka iekšpuses nostipriniet vāka rokturi ar iepriekš noņemtajiem komponentiem: uzlieciet paplāksni, fiksācijas paplāksni un pēc tam nofiksējiet ar spārnuzgriezni. Atkārtojiet to pašu procesu vāka roktura otrā pusē.

PIEZĪME: nepārvelciet spārnuzgriežņus. Ir tikai cieši jāpievelk.

1

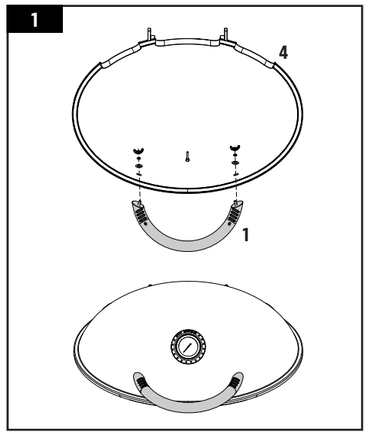

2. MVĀKA UZSTĀDĪŠANA PIE KORPUSA

Nepieciešamās daļas:

1 x Vāks (#4)
1 x Korpuss (#5)

Uzstādīšana:

- Vispirms izņemiet iepriekš uzstādīto ass tapu un šķelttapu no korpusa eņģu kronšteiniem.
- Pēc tam paceliet un uzmanīgi novietojiet vāku uz korpusa, savstarpēji salāgojot eņģu kronšteinus. Nostipriniet abus eņģu kronšteinus, ievietojot iepriekš izņemtās ass tapas un nostipriniet katru ar šķelttapu.

2

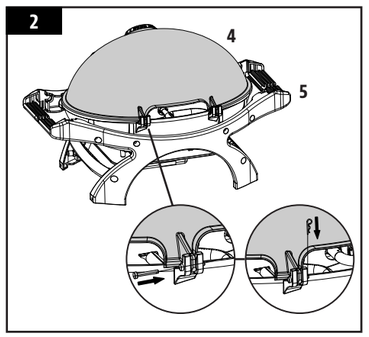

3. SĀNU PLAUKTU UZSTĀDĪŠANA

Nepieciešamās daļas:

2 x Sānu plaukts (#6)

Uzstādīšana:

- Ievietojiet katru sānu plauktu to kronšteinos kādā no korpusa rāmja pusēm.

PIEZĪME: ievietojiet stūru tapas plaukta montāžas puses kronšteinos vertikālā leņķī, bet pēc tam nolieciet tās.

3

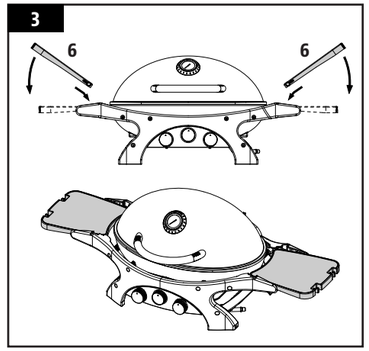

4. TAUKVIELU PAPLĀTES UZSTĀDĪŠANA

Nepieciešamās daļas:

1 x Taukvielu paplāte (#7)

Uzstādīšana:

- Ierīces aizmugurē ievietojiet taukvielu paplāti tās kronšteinos, kā redzams attēlā.

PIEZĪME: lai atvieglotu taukvielu paplātes tīrīšanu pēc gatavošanas, izklājiet to ar alumīnija foliju. Regulāri pārbaudiet ieklāto alumīnija foliju un, ja nepieciešams, nomainiet to.

4

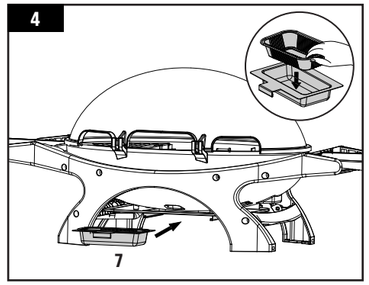

5. GATAVOŠANAS REŽĢU UZSTĀDĪŠANA

Nepieciešamās daļas:

2 x Gatavošanas režģis A (#2)
1 x Gatavošanas režģis B (#3)

Uzstādīšana:

- Novietojiet gatavošanas režģus vienu pie otra uz režģa malām grila korpusa iekšpusē, kā redzams.
- Tagad iekārta ir pilnībā samontēta.

5

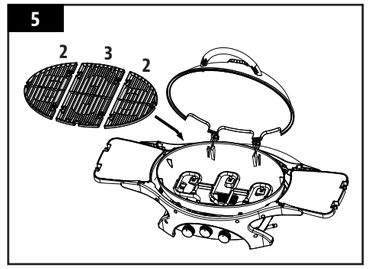

Lietošanas norādījumus skatiet lietotāja rokasgrāmatā.

DANSONS

PASTABA DĖL AUTORIAUS TEISIŲ

Autoriaus teisės 2020 m. Visos teisės saugomos. Jokios šio vadovo dalies negalima kopijuoti, perduoti, perrašyti, saugoti paieškos sistemoje bet kokia forma arba bet kokiomis priemonėmis be aiškaus rašytinio leidimo iš

Dansons
3411 North 5th Avenue, Suite 500, Phoenix, AZ, USA 85013
sales@pitboss-grills.com | service@pitboss-grills.com
www.pitboss-grills.com

Klientų aptarnavimo tarnyba
Nuo pirmadienio iki sekmadienio, 4:00–20:00 val. PST (EN/FR/ES)
Nemokamas telefonas: 1-877-303-3134, faksas: 1-877-303-3135

TURINYS

Dalys ir specifikacijos 38
Pasiruošimas surinkti 39
Surinkimo instrukcijos
- Dangčio rankenos montavimas 39
- Dangčio tvirtinimas prie korpuso 39
- Šoninių lentynų montavimas 40
- Riebalų padėklo uždėjimas 40
- Kepimo grotelių montavimas 40

DALYS IR SPECIFIKACIJOS

Dalies Nr.	Aprašymas
1	Dangčio rankena (x1)
2	A kepimo grotelės (x2)
3	B kepimo grotelės (x1)
4	Dangtis (x1)
5	Korpusas (x1)
6	Šoninė lentyna (x2)
7	Riebalų padėklas (x1)

PASTABA. Dėl nuolatinio gaminio tobulinimo dalys gali keistis nepranešus. Susisiekite su klientų aptarnavimo tarnyba, jei prietaiso surinkimo metu trūksta dalių.

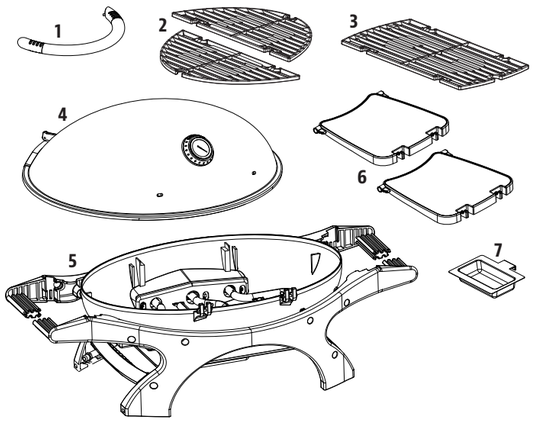

MODELIS		SURINKTA (P x A x G)	SVORIS	KEPIMO PLOTAS	ŠILUMOS ĮVADAS
PB	PB3BPGG	1 332 X 604 X 483 MM / 52,4 X 23,8 X 19,0 IN	24,0 KG / 52,9 SVAR.	2 453 CM² / 380,2 IN²	7,5 KW

PASIRUOŠIMAS SURINKTI

Dalys yra pateiktos kartoninėje transportavimo dėžėje bei po kepsnine. Apžiūrėkite kepsninę, dalis ir techninės įrangos lizdinę plokštelę, išėmę juos iš apsauginės kartoninės transportavimo dėžės. Prieš surinkdami išmeskite visas pakuotės medžiagas, esančias kepsninės viduje ir išorėje, tuomet remdamiesi dalių sąrašu apžiūrėkite ir patikrinkite, ar yra visos dalys. Jei kokios nors dalies trūksta arba ji yra pažeista, nebandykite surinkti. Transportavimo metu padarytai žalai garantija netaikoma. Dėl dalių kreipkitės į savo pardavėją arba „Pit Boss®“ klientų aptarnavimo tarnybą: nuo pirmadienio iki sekmadienio, 4:00–20:00 val. PST (EN / FR / ES).

service@pitboss-grills.com | NEMOKAMAS TELEFONAS: 1-877-303-3134 | NEMOKAMAS FAKSAS: 1-877-303-3135

SVARBU. Kad montuoti būtų paprasčiau ir kad nesusižeistumėte, šį prietaisą montuokite dviese.

SURINKIMO INSTRUKCIJOS

SVARBU. Patariama perskaityti kiekvieną veiksmą prieš pradedant montavimą pagal instrukcijas.

1. DANGČIO RANKENOS MONTAVIMAS

Reikalingos dalys:

1 x Dangčio rankena (#1)
1 x Dangtis (#4)

Montavimas:

- Pirmiausia nuo dangčio rankenos nuimkite iš anksto pritvirtintas metalines detales.
- Dangčio rankeną įstatykite į dvi skyles, esančias toje dangčio pusėje, kurioje yra termometras. Iš dangčio vidaus rankeną pritvirtinkite prieš tai nuimtomis metalinėmis detalėmis: uždėkite poveržlę, fiksavimo poveržlę, tada priveržkite sparnuotąja veržle. Taip pat pritvirtinkite kitą dangčio rankenos galą.

PASTABA. Nepriveržkite sparnuotųjų veržlių per daug. Ji turi tik gerai priglusti.

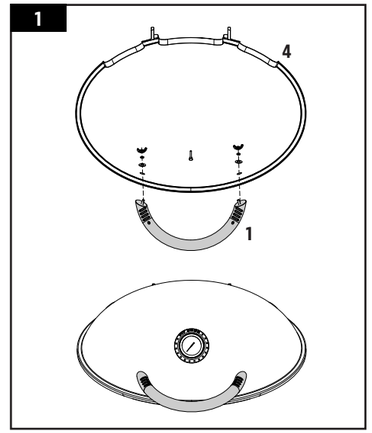

2. DANGČIO TVIRTINIMAS PRIE KORPUSO

Reikalingos dalys:

1 x Dangtis (#4)
1 x Korpusas (#5)

Montavimas:

- Pirmiausia iš korpuso vyrių laikiklių ištraukite iš anksto įkištus ašies kaištį ir vielokaištį.
- Tada dangtį pakelkite ir atsargiai uždėkite ant korpuso, vieną su kitu sulygiuodami vyrių laikiklius. Sutvirtinkite abu vyrių laikiklius, įkišdami prieš tai ištrauktus ašies kaisčius ir abu juos pritvirtindami vielokaiščiu.

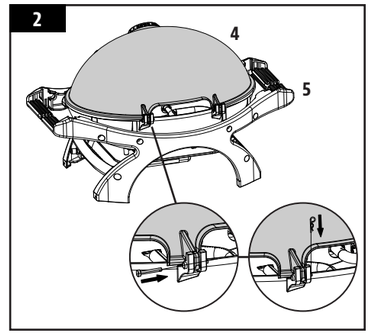

3. ŠONINIŲ LENTYNŲ MONTAVIMAS

Reikalingos dalys:

2 x Šoninė lentyna (#6)

Montavimas:

· Įstatykite šoninę lentyną į šoninės lentynos laikiklius abiejose korpuso rėmo pusėse.

PASTABA. Lentynos tvirtinimo pusės kampinius kaiščius į laikiklius įkiškite nukreiptus aukštyn, tada pakreipkite žemyn.

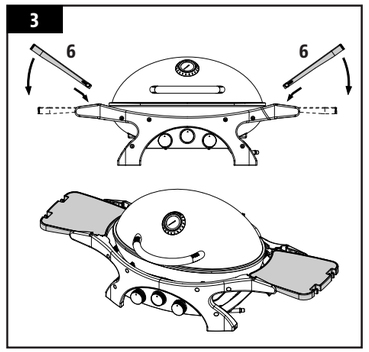

4. RIEBALŲ PADĖKLO UŽDĖJIMAS

Reikalingos dalys:

1 x Riebalų padėklas (#7)

Montavimas:

· Galinėje prietaiso dalyje į riebalų padėklo laikiklius įstatykite riebalų padėklą, kaip parodyta iliustracijoje.

PASTABA. Riebalų padėklas išklotas aliuminio folija, kad po kepimo jį būtų lengva išvalyti. Aliuminio foliją reguliariai patikrinkite ir, jei reikia, pakeiskite.

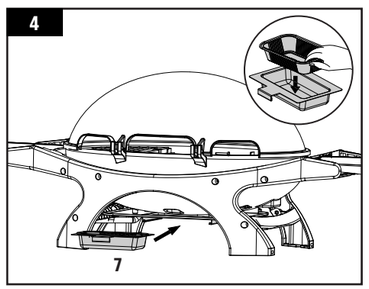

5. KEPIMO GROTELIŲ MONTAVIMAS

Reikalingos dalys:

2 x A kepimo grotelės (#2)
1 x B kepimo grotelės (#3)

Montavimas:

· Uždėkite kepimo groteles vienas greta kitų ant kepsninės korpuse esančių grotelių atbrailų, kaip parodyta.

· PRIETAISAS VISIŠKAI SURINKTAS.

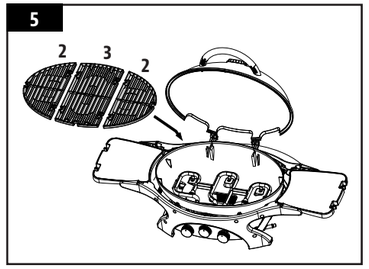

Naudojimo instrukcijas skaitykite savininko vadove.